LION MULTI INTEGRADO EN PARED-MONTADO NUEVA CHIMENEA

Modelo: …. LI52-MULTI… LI60-MULTI…. LI76-MULTI …. LI100-MULTI…. LI120-MULTI

Visita Nuestra Pagina:

www.lacasadelaschimeneas.com.mx

EL MANUAL DEL PROPIETARIO

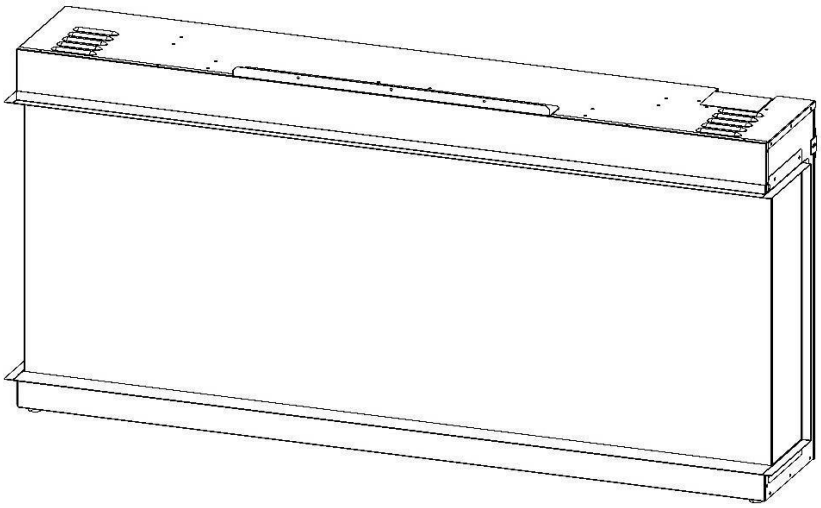

CA 120 V 60 Hz 1465 W (5000 BTU)

(2,930W 10,000 BTU con capacidad)

Lea y comprenda todo este manual del propietario, incluida toda la información de seguridad, antes de enchufar o usar este producto. Si no lo hace, podría provocar un incendio, una descarga eléctrica o lesiones personales graves.

Guarde este manual del propietario para referencia futura. si vende o regala este producto, asegúrese de que este manual lo acompañe.

INFORMACION DE SEGURIDAD IMPORTANTE

- Lea todas las instrucciones antes de instalar o usar este calentador.
- Utilice un disyuntor exclusivo de 20 amperios (o superior), de 2 polos (para 10 000 BTU).
- Este calentador está caliente cuando está en uso. Para evitar quemaduras, NO permita que la piel desnuda toque superficies calientes. Si se proporcionan, utilice las manijas cuando mueva este calentador. Mantenga los materiales combustibles, como muebles, almohadas, ropa de cama, papeles, ropa y cortinas a una distancia mínima de 3 pies (0,9 m) de la parte delantera del calefactor y manténgalos alejados de los lados y la parte trasera.
- Es necesario extremar las precauciones cuando cualquier calefactor sea utilizado por niños o inválidos o cerca de ellos ysiempre que el calefactor se deje en funcionamiento y sin vigilancia.
- No haga funcionar ningún calefactor si no funciona correctamente. Desconecte la energía en el panel de servicio y haga que unelectricista acreditado inspeccione el calentador antes de volver a usarlo.
- Para desconectar el calentador, apague los controles y desconecte la alimentación del circuito del calentador en el panel dedesconexión principal (u opere el interruptor de desconexión interno, si se proporciona).
- No inserte ni permita que entren objetos extraños en ninguna abertura de ventilación o escape, ya que esto puede causaruna descarga eléctrica, un incendio o dañar el calentador.
- Para evitar un posible incendio, no bloquee las entradas o salidas de aire de ninguna manera.
- Un calentador tiene arcos calientes o chispas en su interior. No lo use en áreas donde se use o almacene gasolina, pintura, vapores inflamables o líquidos.
- Use este calentador solo como se describe en este manual. Cualquier otro uso no recomendado por el fabricante puede provocar incendios, descargas eléctricas o lesiones a las personas.
- Este calefactor puede incluir una alarma audible o visual para advertir que partes del calefactor se están calentando demasiado. Si la alarma suena (o se enciende), apague inmediatamente el calefactor e inspeccione si hay algún objeto sobre el calefactor o junto al mismo que pueda haber bloqueado el flujo de aire o haber causado altas temperaturas. NO OPERE EL CALEFACTOR CON LAALARMA SONANDO (O ILUMINANDO).
- SIEMPRE enchufe los calentadores directamente en un tomacorriente/receptáculo de pared. NUNCA lo use con un cable de extensióno toma de corriente reubicable (tomacorriente/regleta).
- NUNCA use este calentador en baños, cuartos de lavado o cualquier otro lugar donde el calentador pueda caer en una bañera, piscina, humedecerse o entrar en contacto con el agua.
- ¡EVITE EL FUEGO! Inspeccione regularmente todas las salidas de aire para asegurarse de que no tengan polvo, pelusas u otros bloqueos. Desenchufe la unidad y límpiela SOLAMENTE con una aspiradora. NO enjuagar ni mojar.
- Monte SIEMPRE en el soporte de pared antes de usar. NO lo coloque sobre el piso u otra superficie para su uso.
- NUNCA use un soporte de pared de otro fabricante.
- Este producto no está diseñado para ser una fuente de calor primaria. Es solo para calefacción suplementaria.
- ¡Solamente para uso en interiores! ¡NUNCA use este calentador al aire libre! Si lo hace, podría sufrir una descarga eléctrica.

INFORMACION DE SEGURIDAD IMPORTANTE

- SIEMPRE desconecte esta unidad de la fuente de alimentación antes de realizar cualquier montaje, limpieza o antes de reubicar la chimenea eléctrica.
- NUNCA deje este calentador desatendido. SIEMPRE desenchufe este calentador cuando no esté en uso.
- Guarde SIEMPRE este calentador en un lugar seco. NUNCA use la chimenea si se ha mojado.
- NUNCA enchufe este calefactor en un tomacorriente viejo, agrietado o que tenga cables o conexiones sueltas. Enchufar este calentador en un tomacorriente defectuoso podría provocar un arco eléctrico dentro del tomacorriente que podría causar que eltomacorriente se sobrecaliente o se incendie.
- SIEMPRE revise el cable del calentador y las conexiones del enchufe con cada uso.

  i) ASEGÚRESE de que el enchufe encaje bien en el tomacorriente. Las conexiones defectuosas del tomacorriente de pared o los enchufes sueltos pueden causar que el tomacorriente se sobrecaliente.

  ii) Los calentadores consumen más corriente que los electrodomésticos pequeños. Puede ocurrir un sobrecalentamientoincluso si no ha ocurrido con el uso de otros aparatos.

  iii) Durante el uso, revise con frecuencia para ver si la salida del enchufe o la placa frontal están CALIENTES.

  iv) Si el tomacorriente o la placa frontal están CALIENTES, suspenda el uso inmediatamente y haga que un electricista calificado inspeccione y/o reemplace los tomacorrientes defectuosos.

GUARDA ESTAS INSTRUCCIONES

Tabla De Contenido

PREPARACIÓN 5
PIEZAS Y HERRAJES 5
DIMENSIONES Y ESPECIFICACIONES 6
INSTALACIÓN Y MONTAJE 6
EXTRACCIÓN/INSTALACIÓN DEL VIDRIO 7
ESTILOS DE INSTALACIÓN INCORPORADOS 8
ESTRUCTURA DE INSTALACIÓN EMPOTRADA 9
INSTALACION EMPOTRADA 10
INSTALACIÓN DE EMPOTRAR PARCIAL 12
INSTALACIÓN EN PARED 15
INSTALACIÓN DE CABLEADO 17
INSTALACIÓN DE TRONCOS DE MADERA A LA DERIVA Y VIDRIO TRITURADO 19
FUNCIONAMIENTO (CONTINUACIÓN) 20
OPERACIÓN 21
FUNCIONAMIENTO: PANEL DE CONTROL TÁCTIL 22
FUNCIONAMIENTO - CONTROL REMOTO 23
DESCARGAR LA APLICACIÓN DE TELÉFONO INTELIGENTE 25
- Inicio de sesión de Wi-Fi 26
- Emparejamiento de Wi-Fi 27
- Agregar manualmente 27
- Auto escáner 30

OPERACIÓN - APLICACIÓN DE TELÉFONO INTELIGENTE 33
- Pantalla de inicio 33
- Opciones de estilo de llama 34
- Menú de uno/dos/tres colores estilo de llama 35
- Menú de luz descendente 36
- Menú de lecho de brasas 37
- Menú calentador 38
- Menú del temporizador 39
- Menú de programación de programas semanales 40
- Menú de programación del programa diario 41

FUNCIONAMIENTO - ADVERTENCIAS IMPORTANTES 42
CUIDADO - LIMPIEZA 42
CUIDADO - MANTENIMIENTO 43
LISTA DE PIEZAS DE REPUESTO 44
SOLUCIÓN DE PROBLEMAS / PREGUNTAS FRECUENTES 47

Preparación

Este producto incluye un panel de VIDRIO. Siempre tenga mucho cuidado al manipular el vidrio. El no hacerlo podría resultar en lesiones personales o daños a la propiedad.

Retire todas las piezas y accesorios de la caja y colóquelos sobre una superficie limpia, suave y seca. Las piezas y los pasos de montaje se agrupan para colgar en la pared o para empotrar. Compruebe la lista de piezas para asegurarse de que no falte nada. Deseche los materiales de embalaje correctamente. Por favor recicle siempre que sea posible.

Necesitará las siguientes herramientas (no incluidas): destornillador Phillips, detector de vigas, nivel, cinta métrica, taladro eléctrico, broca para madera de 1/4”, martillo.

Piezas Y Hardware

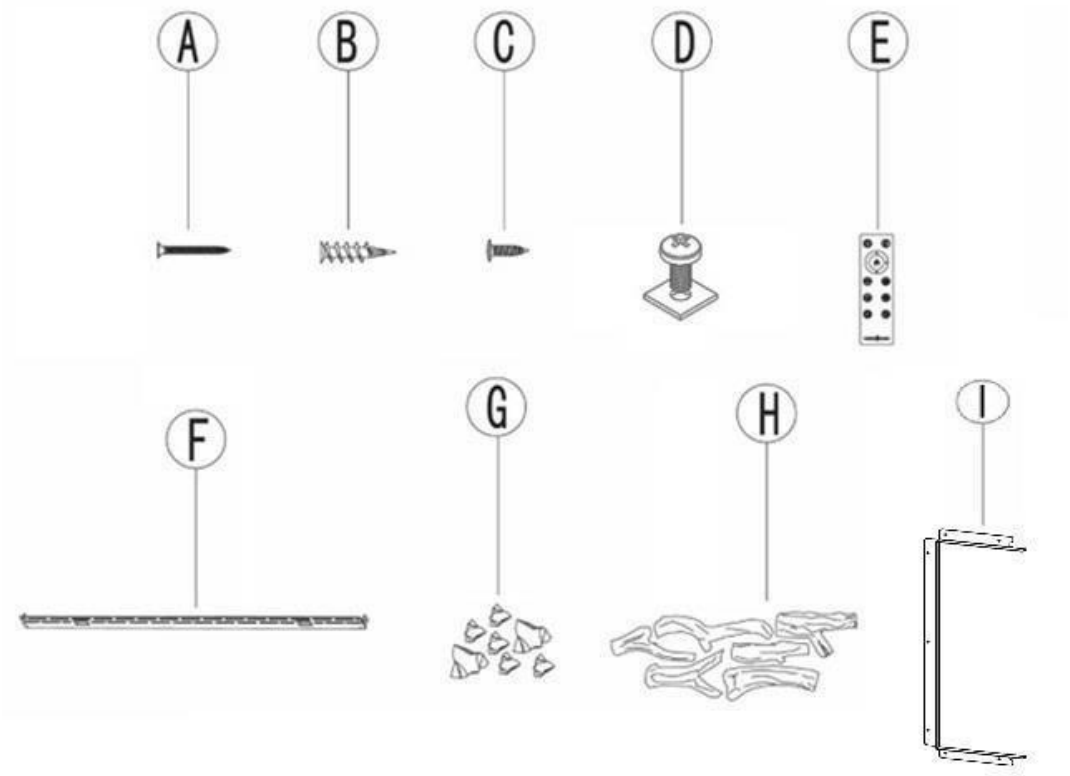

NÚMERO DE PARTE	DESCRIPCIÓN
A	Tornillos (largos)
B	Anclaje para paneles de yeso
C	Tornillos (Cortos)
D	Tornillo del bloque de terminales
E	Control remoto

NÚMERO DE PARTE	DESCRIPCIÓN
F	Soporte para montaje en pared
G	Vidrio triturado
H	Troncos de madera flotante
I	Parada de paneles de yeso

Dimensiones Y Especificaciones

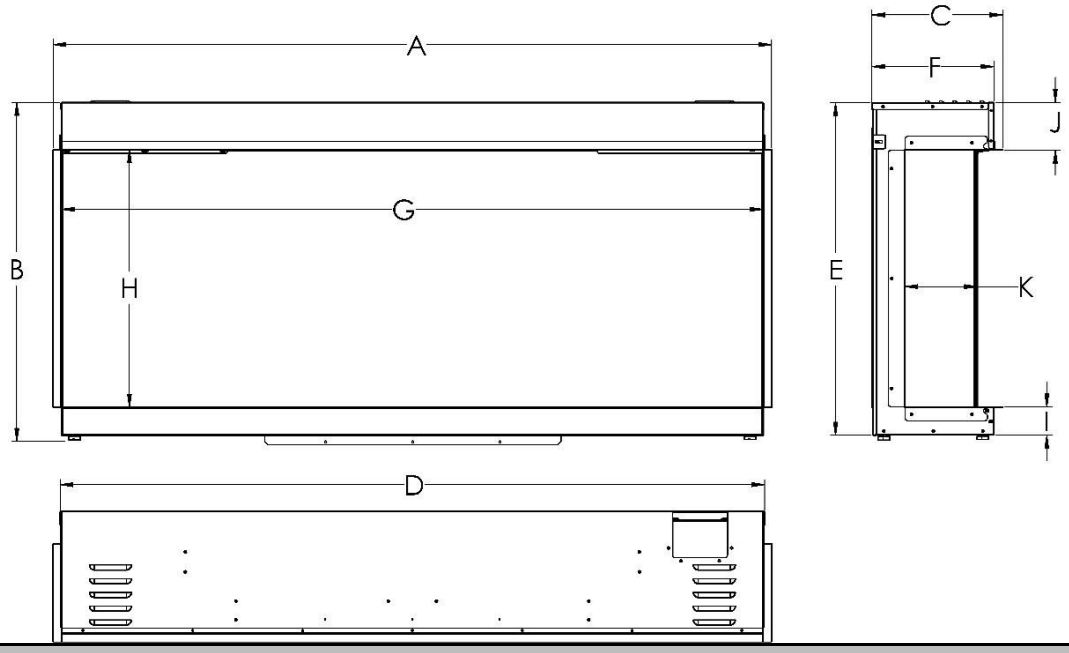

DIMENSIONES DEL PRODUCTO											
Modelo Número	**A**	**B**	**C**	**D**	**E**	**F**	G	**H**	**I**	**J**	**K**
LI52-MUTLI	51-1/2" (1308 mm)	24-5/16" (618 mm)	9-9/16" (240 mm)	50-5/8" (1286 mm)	23-7/8" (606 mm)	8-15/16" (143 mm)	50-1/8" (1274 mm)	18-7/16" (468 mm)	2" (52 mm)	3-7/16" (87 mm)	5-3/16" (132 mm)
LI60-MULTI	60" (1524 mm)	24-5/16" (618 mm)	9-9/16" (240 mm)	59-1/8" (1502 mm)	23-7/8" (606 mm)	8-15/16" (143 mm)	58-5/8" (1410 mm)	18-7/16" (468 mm)	2" (52 mm)	3-7/16" (87 mm)	5-3/16" (132 mm)
LI76-MULTI	75-3/4" (1925 mm)	24-5/16" (618 mm)	9-9/16" (240 mm)	74-15/16" (1904 mm)	23-7/8" (606 mm)	8-15/16" (143 mm)	74-7/16" (1891 mm)	18-7/16" (468 mm)	2" (52 mm)	3-7/16" (87 mm)	5-3/16" (132 mm)
LI100 - MULTI	100" (2542 mm)	24-5/16" (618 mm)	9-9/16" (240 mm)	99-1/4" (2521 mm)	23-7/8" (606 mm)	8-15/16" (143 mm)	98-3/4" (2508 mm)	18-7/16" (468 mm)	2" (52 mm)	3-7/16" (87 mm)	5-3/16" (132 mm)
LI120 - MULTI	124-3/8" (3159 mm)	24-5/16" (618 mm)	9-9/16" (240 mm)	123-1/2" (3137 mm)	23-7/8" (606 mm)	8-15/16" (143 mm)	123" (3125 mm)	18-7/16" (468 mm)	2" (52 mm)	3-7/16" (87 mm)	5-3/16" (132 mm)

Instalación Y Montaje

Su electrodoméstico es un electrodoméstico montado en la pared, empotrado y/o instalado sobre una repisa. Seleccione una ubicación adecuada que no sea susceptible a la humedad y esté alejada de cortinas, muebles y áreas de mucho tráfico.

NOTA: Siga todos los códigos eléctricos nacionales y locales.

DISTANCIA MÍNIMA A LOS COMBUSTIBLES

Las medidas se toman desde el frente de vidrio.	
Abajo ..... 0"	Parte superior (a la repisa) .....11,8" (300 mm)
Lados... ..... 0"	Parte superior (al televisor)..... 11,8" (300 mm)
Atrás ..... 0"	Parte superior (al techo)..... 11,8" (300 mm)

Eliminación/Instalación De Vidrio

Este producto incluye un panel de VIDRIO. Siempre tenga mucho cuidado al manipular el vidrio. El no hacerlo podría resultar en lesiones personales o daños a la propiedad.

Quitar el vidrio frontal

- Con una mano en el vidrio frontal para evitar que se caiga, quite los seis tornillos (tres por lado) y los dos soportes(uno por lado) de la parte inferior del área de visualización de la chimenea. (Figura 1-1). Deje los tornillos y los soportes a un lado.
- Incline con cuidado el borde superior del vidrio hacia afuera del aparato (Fig. 1-2). Una vez que el borde superior del vidrio esté libre de la chimenea, levántelo para quitarlo por completo. Coloque el vaso sobre una superficie suave y no abrasiva. Para las configuraciones más grandes, es posible que se requieran varias personas para quitar el vidrio de manera segura.
- Invierta estos pasos para volver a instalar el vidrio frontal.

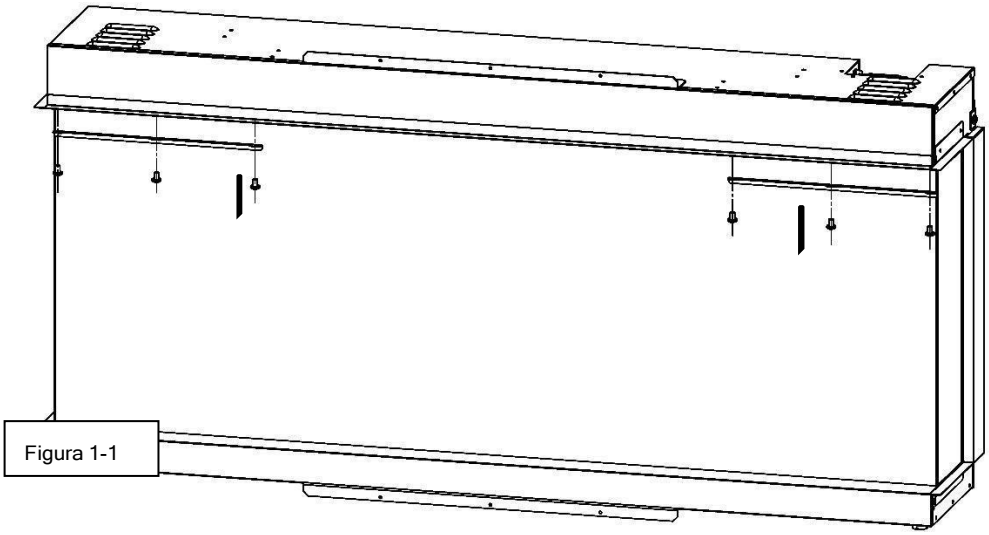

Figura 1-1

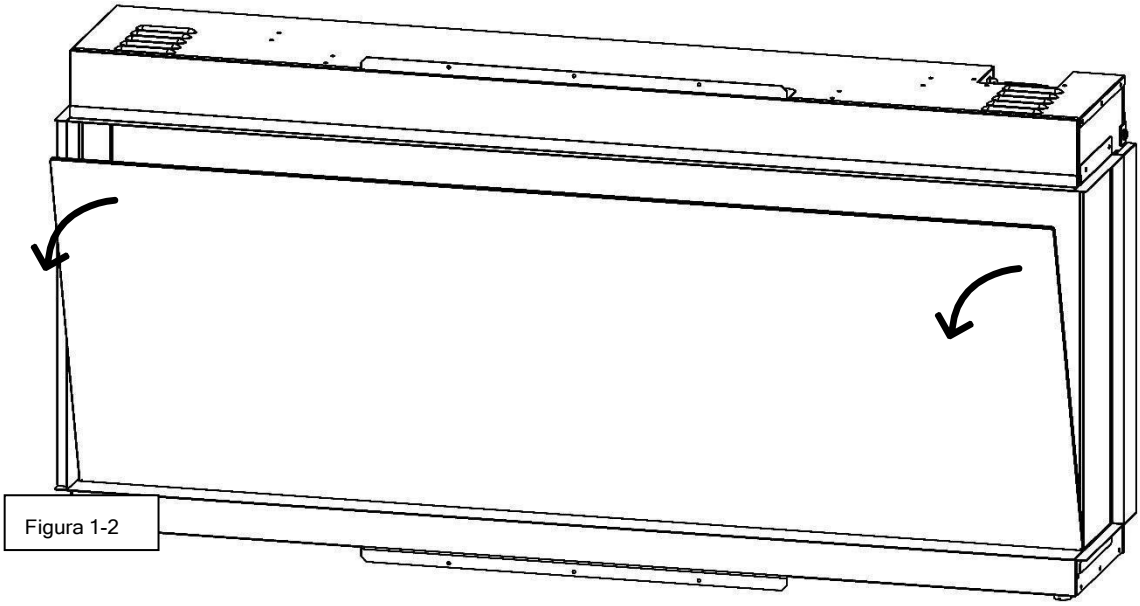

Figura 1-2

Estilos De Instalación Incorporados

Los estilos incorporados opcionales se muestran a continuación. Consulte “Instalación empotrada parcial” o “Instalación montada en la pared” paraconocer estilos de montaje adicionales.

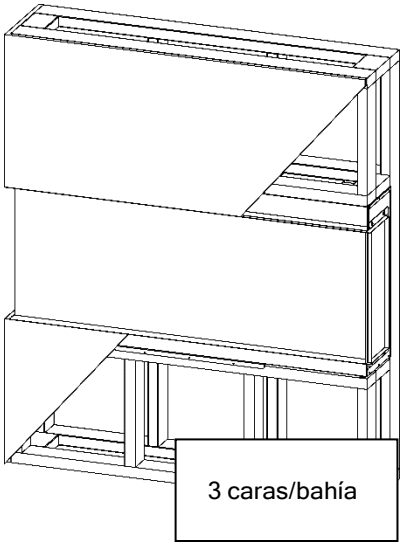

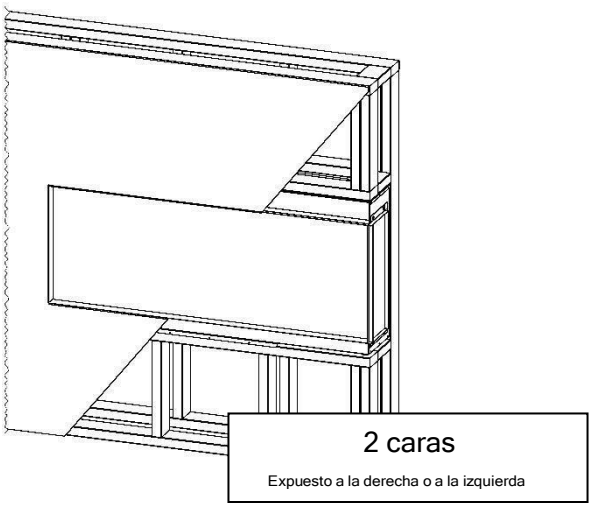

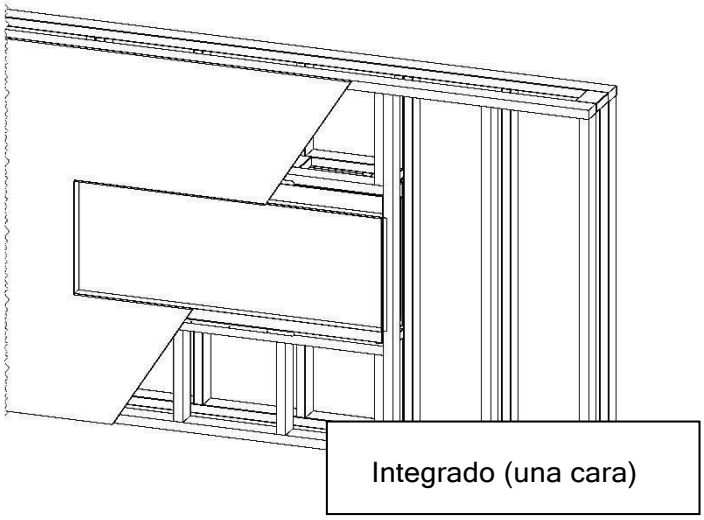

Marco De Instalación Incorporado

INFORMACION DE SEGURIDAD IMPORTANTE

- Seleccione una ubicación que no sea propensa a la humedad y que esté ubicada al menos a 36” (914 mm) de distancia dematerialesc combustibles como cortinas, muebles, ropa de cama, papel, etc.
- Mida el electrodoméstico y cree un marco empotrable con electricidad (consulte “Dimensiones del marco de la aberturaaproximada”). Eléctrico para estar en la parte superior derecha del marco de montaje.
- Quite el vidrio frontal (consulte la sección “Extracción/instalación del vidrio”).
- Sostenga el aparato para asegurarse de que encaje en el marco.

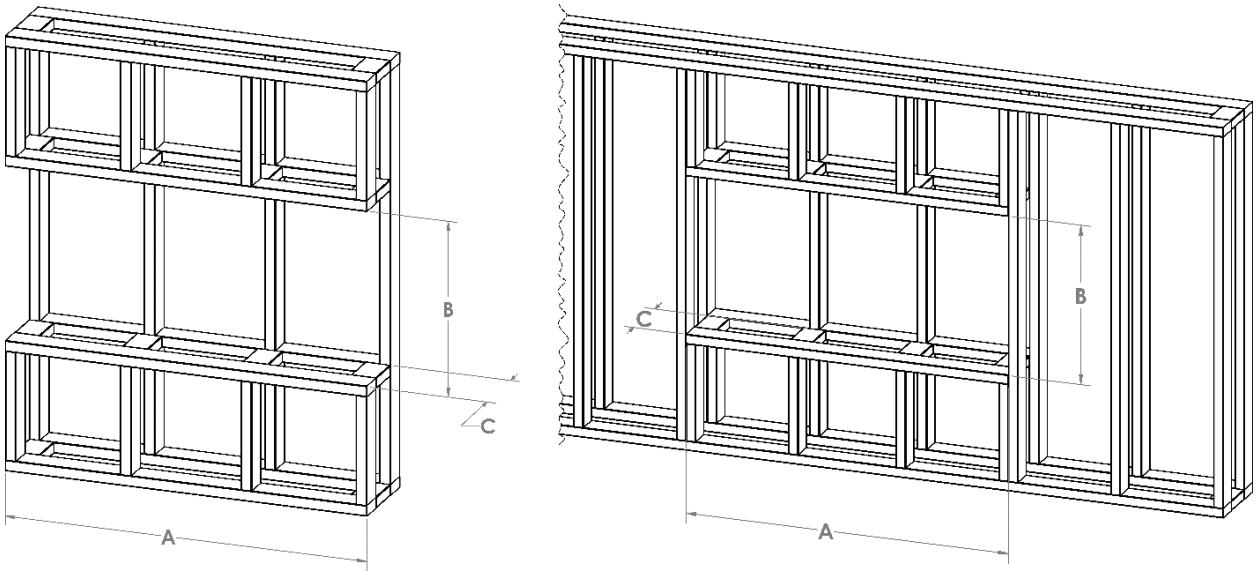

DIMENSIONES DEL ESTRUCTURA DE LA ABERTURA BRUTA			
Número de modelo	**A**	**B**	**C (Completamente empotrado)**
LI52-MULTI	**51" (1295 mm)**	**24-3/4" (629 mm)**	**9" mín. (229 mm mín.)**
LI60-MULTI	**59-1/2" (1511 mm)**	**24-3/4" (629 mm)**	**9" mín. (229 mm mín.)**
LI76-MULTI	**75-1/4" (1911 mm)**	**24-3/4" (629 mm)**	**9" mín. (229 mm mín.)**
LI100-MULTI	**99-1/2" (2527 mm)**	**24-3/4" (629 mm)**	**9" mín. (229 mm mín.)**
LI120-MULTI	**124" (3150 mm)**	**24-3/4" (629 mm)**	**9" mín. (229 mm mín.)**

Instalación Empotrada

- Determine el estilo de instalación deseado (consulte “Estilos de instalación incorporados”).
  - i. Consulte “Instalación montada en la pared” para el montaje de la chimenea en la pared.
  - ii. Consulte “Instalación empotrada parcial” para ver la instalación empotrada parcial de la chimenea.
  - iii. Consulte a continuación todos los demás estilos de instalación.
- Prepare la abertura con marco de acuerdo con la tabla de "Dimensiones de abertura con marco" y el estilo de instalación que se seleccionó. Asegúrese de que haya un circuito de alimentación dedicado apropiado en la parte superior derecha de la abertura enmarcada.
- Retire el vidrio frontal. Consulte “Extracción/instalación del vidrio”.
- Instale las bridas de clavado de metal en “L” en la parte superior e inferior de la chimenea (Fig. 2-1). Las cantidades de bridas de clavado de metal "L" cambiarán según el tamaño de chimenea solicitado. Tenga en cuenta que la ubicación del soporte en “L” cambiará si se elige una instalación parcial.

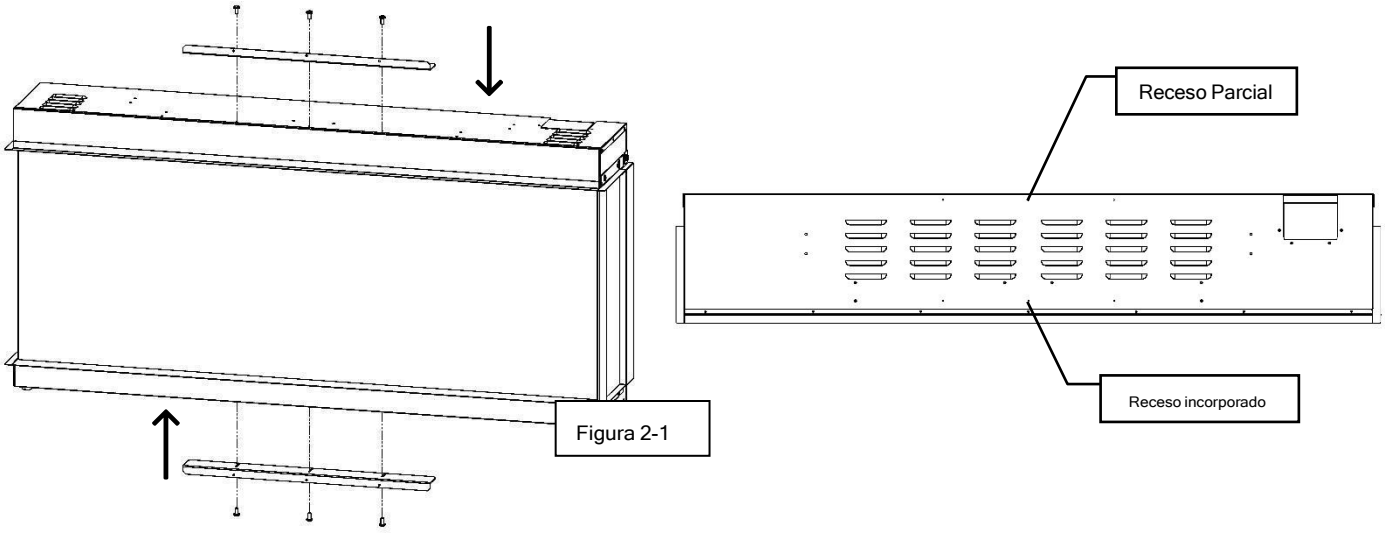

Figura 2-1

- Retire los dos faldones laterales (Fig. 2-2), uno de ambos lados de la chimenea y el soporte de montaje en pared de laparte posterior (Fig. 2-3). Guarde todos los artículos en un lugar seguro.

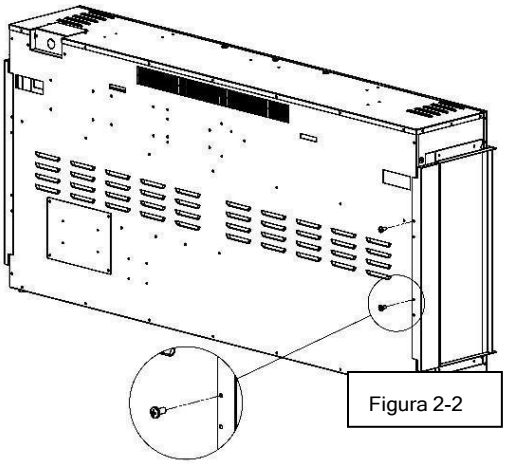
Figura 2-2

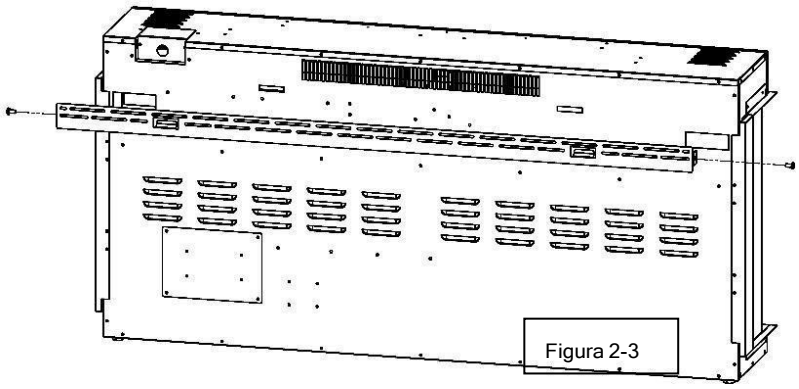
Figura 2-3

- Si está instalando (Fig. 2-4):
  - i. Integrado: no se requieren cambios.
  - ii. 2 lados: retire la placa lateral que cubre el vidrio lateral en el lado expuesto de la chimenea. Instale el tope de paneles de yeso (enviado suelto) en el lado expuesto de la chimenea. Guarde la placa lateral extraída y el tope adicional para paneles de yeso en un lugar seguro.
  - iii. 3 lados/bahía: retire las placas laterales que cubren el vidrio lateral en ambos lados de la chimenea. Instale los topes de paneles de yeso (enviados sueltos) donde estaban las placas laterales. Guarde las placas laterales en un lugarseguro.

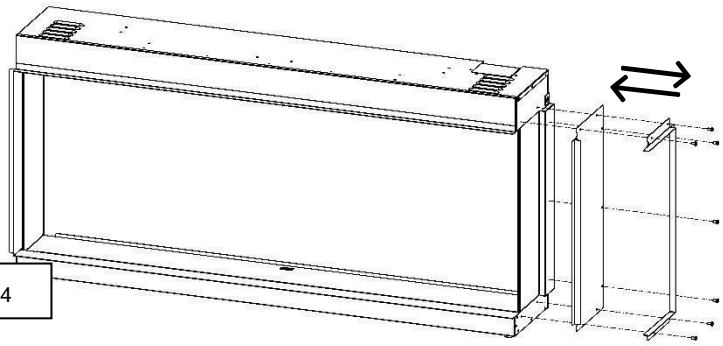

Figura 2-4

- Cablee la chimenea al circuito de alimentación dedicado (consulte “Instalación del cableado”).
- Instale la chimenea en la abertura enmarcada. Ajuste las patas ajustables según sea necesario para asegurarse de que lachimenea esté nivelada.
- Sujete la chimenea a la estructura usando las bridas de clavado de metal en “L” y tornillos para paneles de yeso quetengan una longitud mínima de 1-1/4” (Fig. 2-5).
- Enmascare el área de visualización expuesta de la chimenea antes de texturizar/finalizar la pared enmarcada.
- Decore de acuerdo con la guía de instalación de medios.
- Instale el vidrio frontal. Consulte “Extracción/instalación del vidrio”.

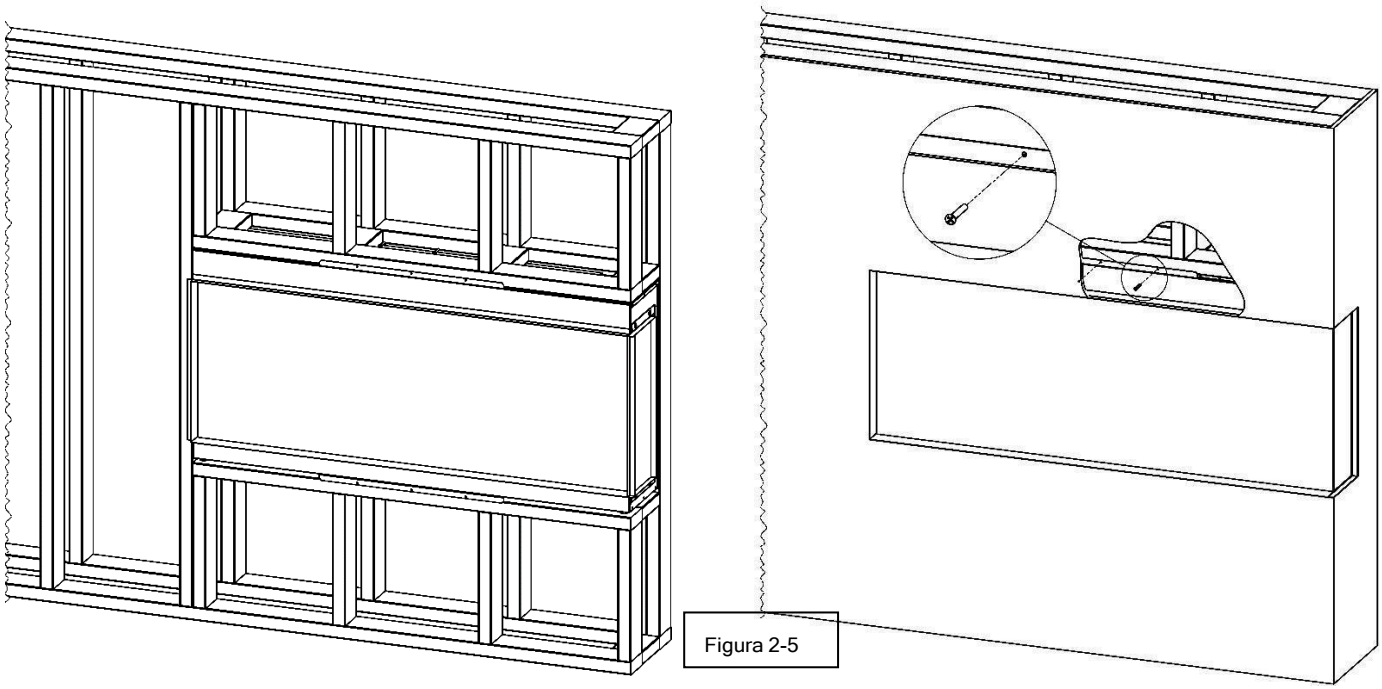

Figura 2-5

Instalación De Empotrar Parcial

Debido a los diferentes materiales utilizados en las diferentes paredes, se recomienda enfáticamente que consulte con su constructor local antes de instalar esta chimenea eléctrica.

NOTA: Se requiere un disyuntor exclusivo de 20 amperios (o superior) y 2 polos (para 10 000 BTU). requerido.

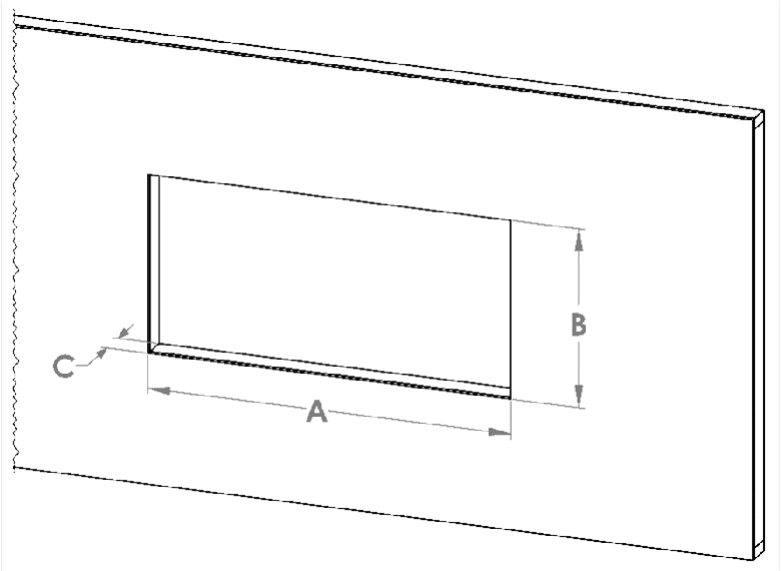

DIMENSIONES DEL ESTRUCTURA DE LA APERTURA TERMINADA

Número de modelo	A	B	C (empotrado parcial)
LI52-MULTI	50-15/16" (1294 mm)	24-9/16" (624 mm)	2-5/8" mín. (67 mm mín.)
LI60-MULTI	59-7/16" (1510 mm)	24-9/16" (624 mm)	2-5/8" mín. (67 mm mín.)
LI76-MULTI	75-3/16" (1910 mm)	24-9/16" (624 mm)	2-5/8" mín. (67 mm mín.)
LI100-MULTI	99-1/2" (2527 mm)	24-9/16" (624 mm)	2-5/8" mín. (67 mm mín.)
LI120-MULTI	123-13/16" (3145 mm)	24-9/16" (624 mm)	2-5/8" mín. (67 mm mín.)

- Prepare la abertura terminada de acuerdo con la tabla de "Dimensiones del marco de la abertura terminada" para empotrarparcialmente. Asegúrese de que se proporcione un circuito dedicado apropiado en la parte superior derecha de la abertura enmarcada.
- Retire el vidrio frontal. Consulte “Extracción/instalación del vidrio”.
- Instale las bridas de clavado de metal en “L” en la parte superior e inferior de la chimenea (Fig. 3-1). Las cantidades de bridas de clavado de metal "L" cambiarán según el tamaño de chimenea solicitado. Tenga en cuenta que la ubicación del soporte en “L” cambiará para la instalación parcial.

Receso Parcial (Continuación)

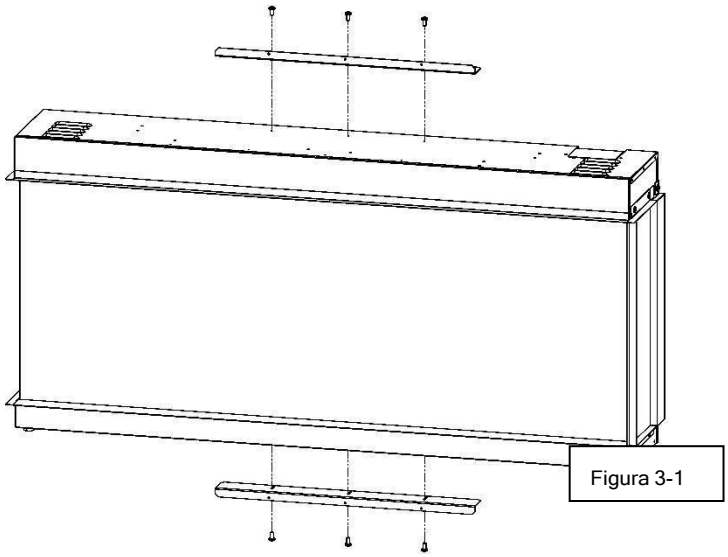

Figura 3-1

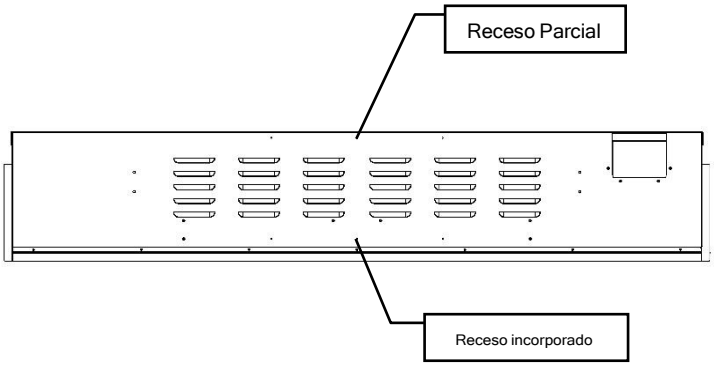

- Retire los dos faldones laterales (Fig. 3-2), uno de ambos lados de la chimenea y el soporte de montaje en pared (Fig.3-3) de la parte posterior. Guarde todos los artículos en un lugar seguro.

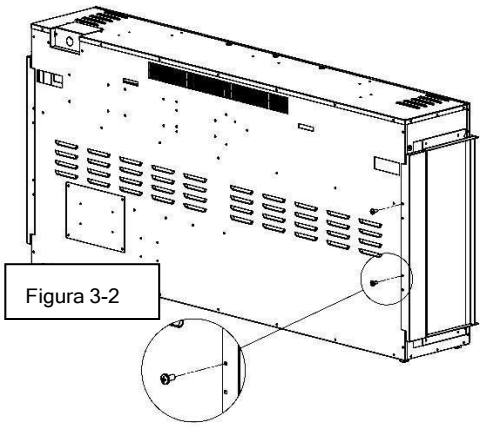

Figura 3-2

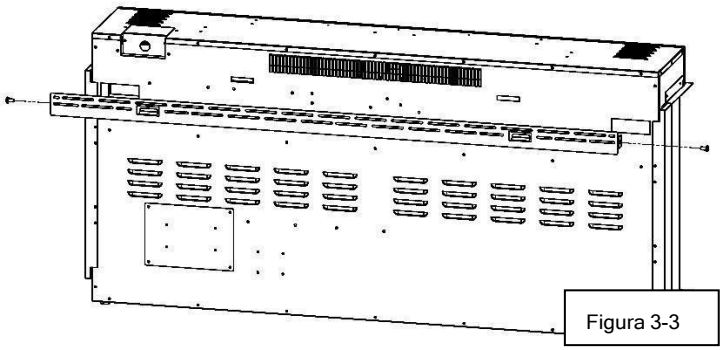

Figura 3-3

- Retire la moldura lateral de ambos lados de la chimenea (Fig. 3-4).
- Retire las placas laterales de ambos lados de la chimenea. Guarde las placas en un lugar seguro.
- Instale la moldura lateral a ambos lados de la chimenea.

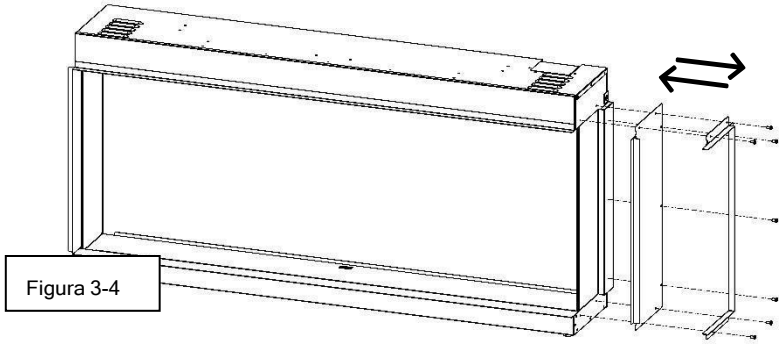

Figura 3-4

- Cablee la chimenea al circuito dedicado (vea “Instalación de cableado”).
- Instale la chimenea en la abertura enmarcada. Ajuste las patas ajustables según sea necesario para asegurarse de que lachimenea esté nivelada (Fig. 3-5).

Receso Parcial (Continuación)

- Fije la chimenea a la estructura usando las bridas de clavado de metal en “L” y tornillos para paneles de yeso que tengan una longitud mínima de 1-1/4” (Fig. 3-6).

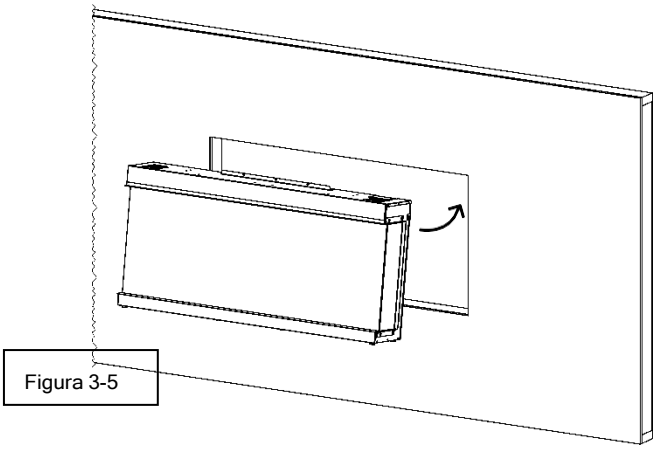

Figura 3-5

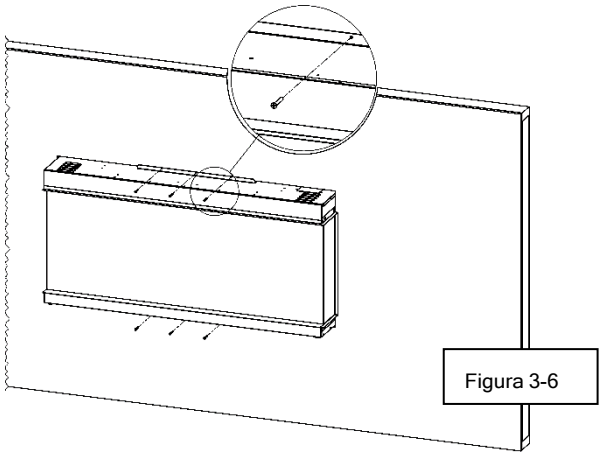

Figura 3-6

- Enmascare el área de visualización expuesta de la chimenea antes de texturizar/finalizar la pared enmarcada.
- Decore de acuerdo con la guía de instalación de medios.
- Instale el vidrio frontal. Consulte “Extracción/instalación del vidrio”.
- Se requiere construcción adicional para terminar la chimenea.

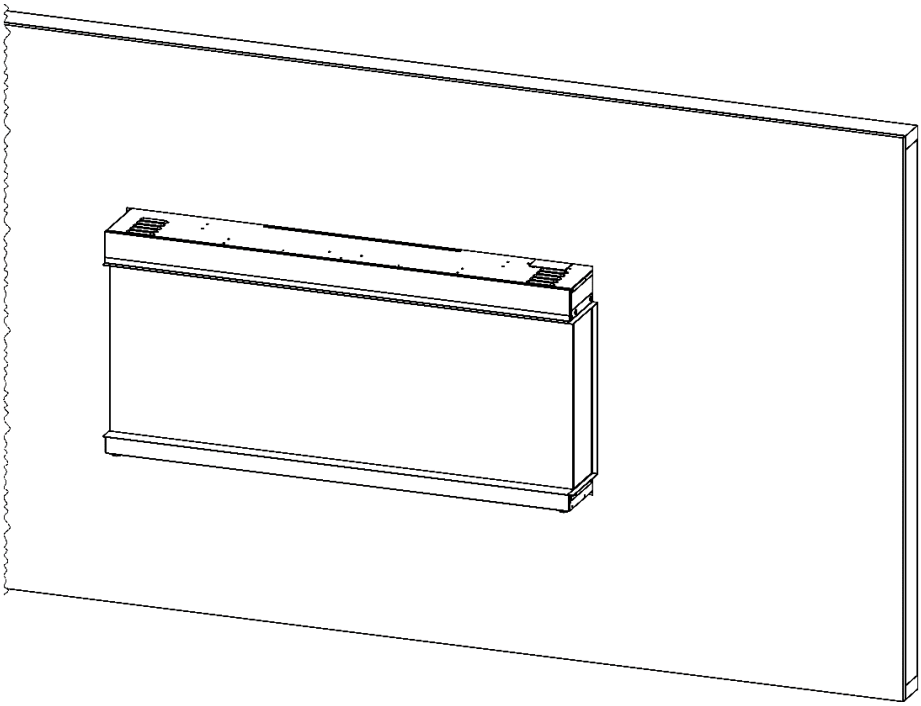

Instalación Montada En La Pared

Debido a los diferentes materiales utilizados en las diferentes paredes, se recomienda enfáticamente que consulte con su constructor local antes de instalar esta chimenea eléctrica.

NOTA: Se requiere un disyuntor exclusivo de 20 amperios (o superior), de 2 polos (para 10 000 BTU).

requerido.

- Seleccione una ubicación que no sea propensa a la humedad y que esté ubicada al menos a 36" (914 mm) de distancia de materiales combustibles como cortinas, muebles, ropa de cama, papel, etc.
- Pida a dos personas que sujeten el aparato contra la pared para determinar la ubicación final.
- Coloque la unidad sobre una superficie suave y no abrasiva.
- Retire el soporte de pared de la parte posterior de la unidad quitando los tornillos (Fig. 4-1). Deje los tornillos a un lado. Paraobtener los mejores resultados, mantenga las faldas laterales instaladas en la chimenea.

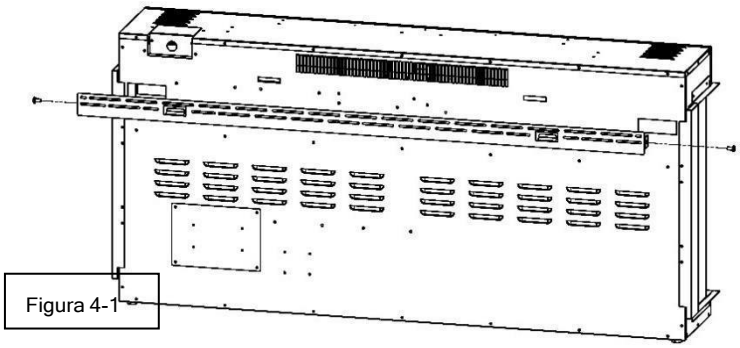

Figura 4-1

- Una vez que haya seleccionado una ubicación adecuada para el montaje en la pared, ubique los montantes en la pared. Debe poder asegurar un mínimo de 2 pernos para una instalación adecuada del soporte.

NO HACERLO PUEDE RESULTAR EN LESIONES PERSONALES Y/O DAÑO AL EQUIPO.

- Utilizando el soporte de pared como guía, marque las ubicaciones de los orificios de montaje.
- Este soporte DEBE tener los ganchos hacia arriba y estar nivelado (Fig. 4-2).
- Se proporciona soporte adicional utilizando los anclajes de pared incluidos (**B**) entre los montantes.
- Se deben instalar anclajes de pared adicionales antes de montar el soporte de pared.
  - i. Para instalar anclajes de pared adicionales, taladre previamente (opcional) todas las ubicaciones con una broca de 1/8".
  - ii. Instale los anclajes de pared con un destornillador de punta Philips.
- Instale el soporte de pared en los montantes usando #8 - 1-5/8" (**A**) tornillos y a los anclajes de pared con un # 8 - tornillos de 1" (**C**).

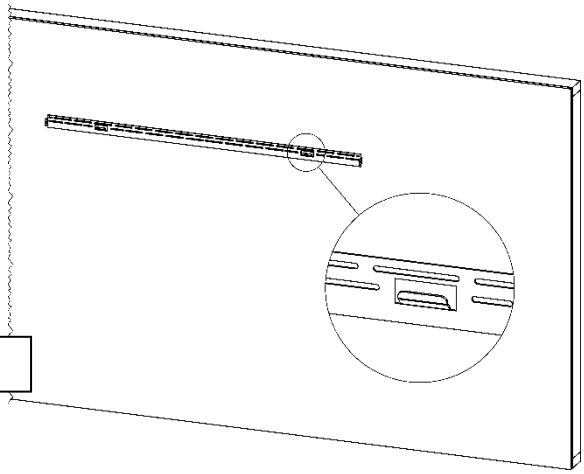

Figura 4-2

- Retire las placas laterales de ambos lados de la chimenea. Guarde las placas en un lugar seguro (Fig. 4-3).
- Instale la moldura lateral a ambos lados de la chimenea.

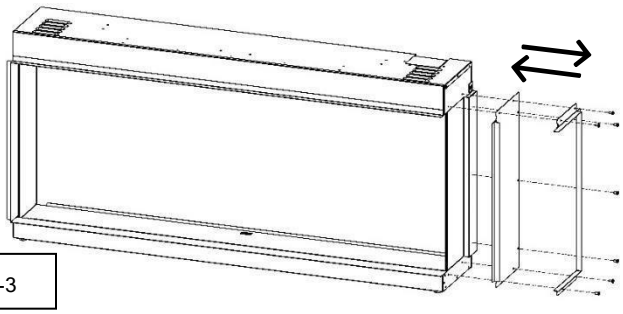

Figura 4-3

- Con el soporte de montaje en pared instalado, haga que dos personas levanten el aparato e inserten los dos ganchos del soporte de pared en las dos ranuras del receptor en la parte posterior del aparato (Fig. 4-4).
- Vuelva a insertar los dos tornillos del soporte de montaje en pared que retiró anteriormente.
- Verifique la estabilidad del aparato asegurándose de que el soporte no se suelte de la pared.
- Ahora se puede instalar el conjunto de gabinetes de montaje en pared (se vende por separado).

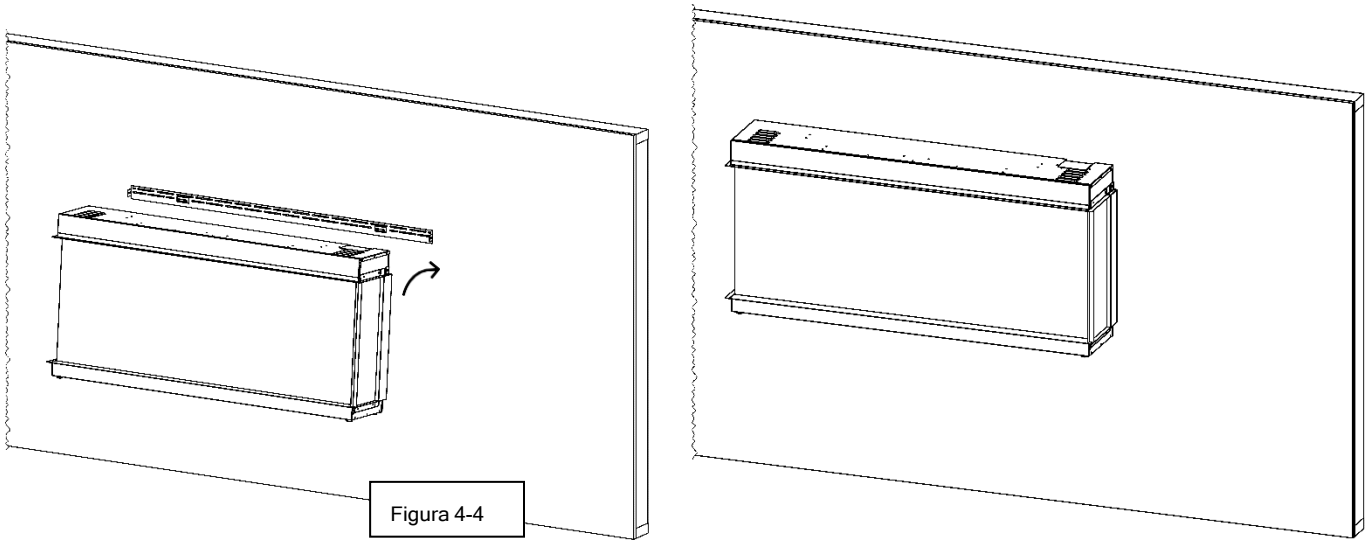

Figura 4-4

Instalación De Cableado

Un electricista calificado debe cablear esta chimenea a un circuito dedicado de 110~120 voltios, 20 amperios.

NOTA: Se requiere un disyuntor exclusivo de 20 amperios (o superior), de 2 polos (para 10 000 BTU).

requerido.

El aparato debe estar conectado eléctricamente y conectado a tierra de acuerdo con los códigos locales. En ausencia de códigos locales, utilice el Código Eléctrico Canadiense CSA C22.1 actual en Canadá o el Código Eléctrico Nacional ANSI/NFPA 70 actual en los EE. UU.

APAGUE PRIMERO LA ENERGÍA DEL INTERRUPTOR DE CIRCUITO.

Potencia de 120 voltios (5000 BTU):

Nota:
Hay 3 cables desde la caja de conexiones del aparato: blanco (neutro), negro (alimentación L1) y verde/desnudo (tierra) que estánconectados a una fuente de alimentación de 120 V (panel de disyuntores).

- Asegúrese de que la energía del disyuntor esté apagada.
- Quite los 2 tornillos de seguridad de la placa de cubierta de la caja de empalmes, ubicada en la parte superior izquierda trasera del aparato (Fig. 5-1).
- Desde el cable de alimentación, conecte el cable de cobre verde/desnudo a tierra (**GRAMO**), el cable blanco al neutro (**norte**), y el cable negro a Line1 (**L1**) (Figura 5-2).
- Vuelva a asegurar la placa de cubierta de la caja de conexiones con los 2 tornillos que retiró anteriormente.

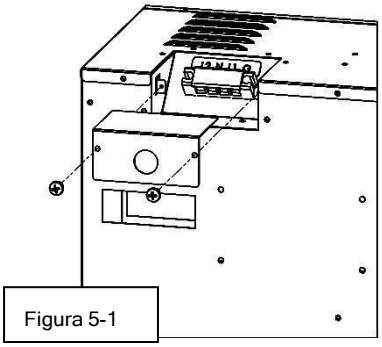

Figura 5-1

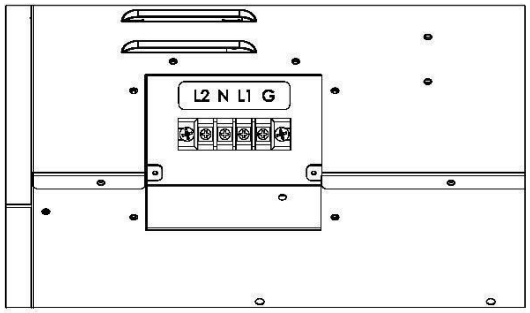

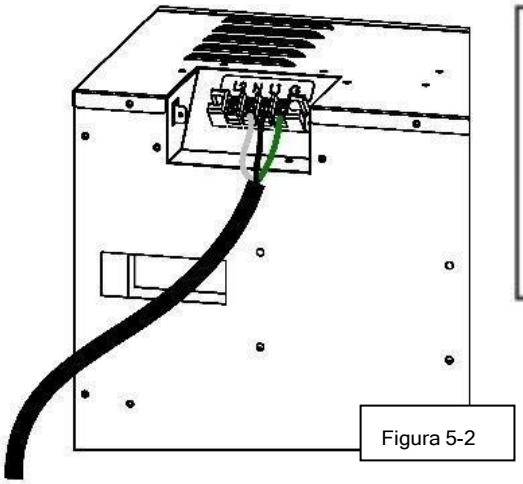

Figura 5-2

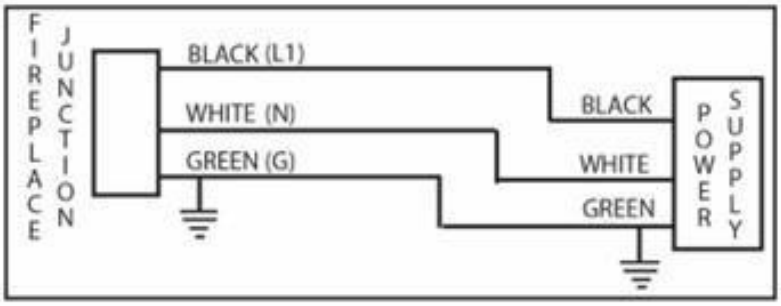

Energía de 240 voltios (10,000 BTU):

Esta chimenea está equipada con la capacidad de cablear opcionalmente con 240 voltios, que suministrarán 10,000 BTU de calor.

Un electricista calificado debe cablear esta chimenea a un circuito dedicado de 220~240 voltios, 20 amperios.

Nota:
Hay 4 cables desde la caja de conexiones del aparato: blanco (neutro), negro (alimentación L1), rojo (alimentación L2) y verde/ desnudo (tierra) que están conectados a una fuente de alimentación de 220 V (panel de disyuntores).

- Asegúrese de que la energía del disyuntor esté apagada.
- Retire los 2 tornillos de seguridad de la placa de cubierta de la caja de empalmes, ubicada en la parte superior izquierda trasera del aparato (Fig. 6-1).
- En el kit de hardware, ubique el tornillo terminal (con la placa de abrazadera incluida) (**D**) que coincidan con los tornillos existentesy las placas de sujeción del bloque de terminales. Atornille el tornillo del terminal en la posición abierta del bloque de terminales.

- Desde el cable de suministro de energía de 4 hilos y 240 voltios, conecte el cable de cobre verde/desnudo a tierra (**GRAMO**), el cable blanco al neutro (**norte**), el cable negro a Line1 (**L1**), y el cable rojo a Line2 (**L2**) (Figura 6-2).
- Vuelva a asegurar la placa de cubierta de la caja de conexiones con los 2 tornillos que retiró anteriormente.

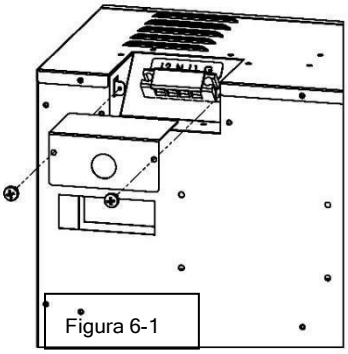

Figura 6-1

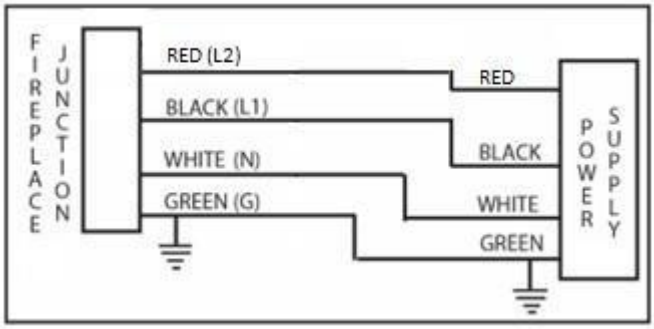

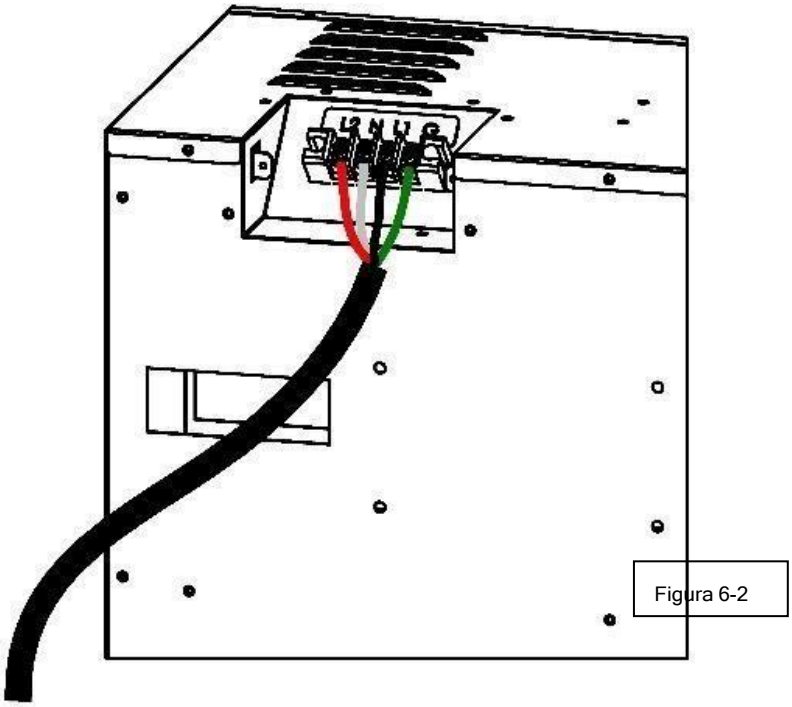

Figura 6-2

Instalación De Troncos De Madera Flotante Y Vidrio Triturado

- Se debe quitar el vidrio frontal y se debe montar el aparato en su ubicación final antes de instalar los troncosde madera flotante y el vidrio triturado.
- Instale troncos de madera flotante primero, luego agregue el vidrio triturado alrededor de los troncos.
- Si el vidrio triturado cae en el canal utilizado por el vidrio frontal, impidiendo que se instale el vidrio frontal,el canal puede limpiarse deslizando el vidrio triturado a lo largo del canal hasta que caiga en una de las ranuras de limpieza.
- Las fotos a continuación muestran la ubicación recomendada de los registros, pero los registros pueden organizarse a gusto del cliente.

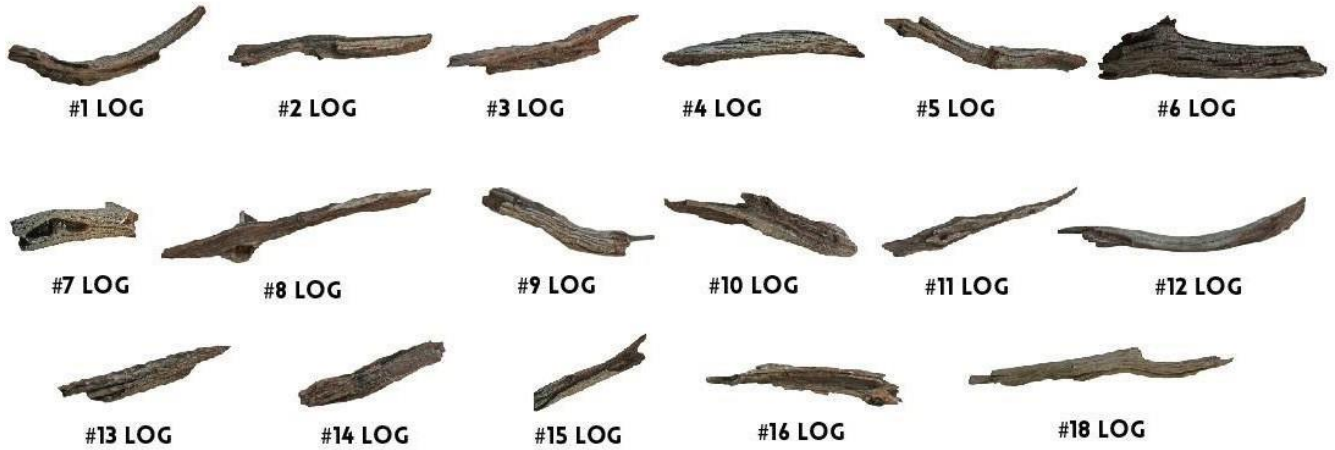

Colocación de troncos mostrada en orientación de arriba hacia abajo

LION MULTI 52” - COLOCACIÓN DE TRONCOS

LION MULTI 60” - COLOCACIÓN DE TRONCOS

LION MULTI 76” - COLOCACIÓN DE TRONCOS

LION MULTI 100” - COLOCACIÓN DE TRONCOS

LION MULTI 120” - COLOCACIÓN DE TRONCOS

Lea y comprenda todo este manual del propietario, incluida toda la información de seguridad, antes de enchufar o usar este producto. Si no lo hace, podría sufrir una descarga eléctrica, un incendio, lesiones graves o la muerte.

Energía

Enchufe el cable de alimentación en un tomacorriente con conexión a tierra de 110~120 (u opcional 220~240) voltios y 20 amperios(consulte INFORMACIÓN IMPORTANTE DE SEGURIDAD). Asegúrese de que el tomacorriente esté en buenas condiciones y que el enchufe no esté flojo. NUNCA exceda el amperaje máximo para el circuito. NO enchufe otros aparatos en el mismo circuito.

Interruptor maestro de energía

Situado encima del panel de control táctil se encuentra el interruptor de alimentación principal. Asegúrese de que el interruptor basculante estépresionado en la posición "Encendido" antes de operar la chimenea.

Nota: Después de reiniciar el interruptor de encendido maestro o de una pérdida de energía, la chimenea tarda de 20 a 30 segundos antes deque la chimenea se encienda y funcione por completo.

Emparejamiento del control remoto

- Con la chimenea encendida, mantenga presionado el botón de encendido durante 5 segundos hasta que escuche un pitidode la chimenea. “P1” se mostrará en la pantalla.
- Dentro de los 5 segundos de que la chimenea emita un pitido, presione repetidamente el botón de encendido en el control remoto hasta que lachimenea emita un pitido nuevamente.
- El emparejamiento debe completarse en 5 segundos o el emparejamiento de la chimenea se desconectará del modo de emparejamiento.

Métodos de operación

Esta chimenea eléctrica puede ser operada por el PANEL DE CONTROL TÁCTIL ubicado en la esquina SUPERIOR derecha de la chimenea, por el CONTROL REMOTO alimentado por batería, o por la APLICACIÓN DE LLAMAS MODERNAS usando un teléfono inteligente.

Panel de control táctil

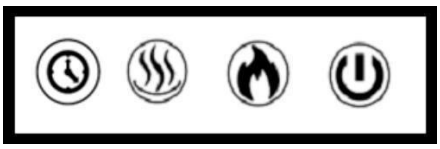

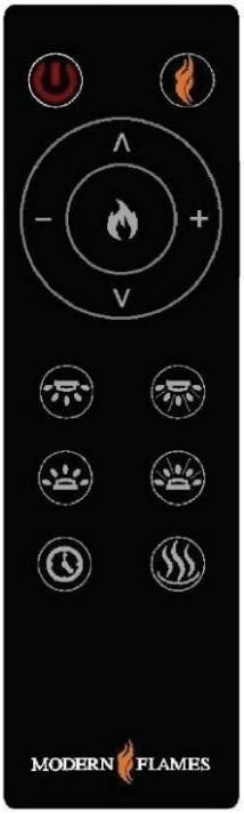

Aplicación

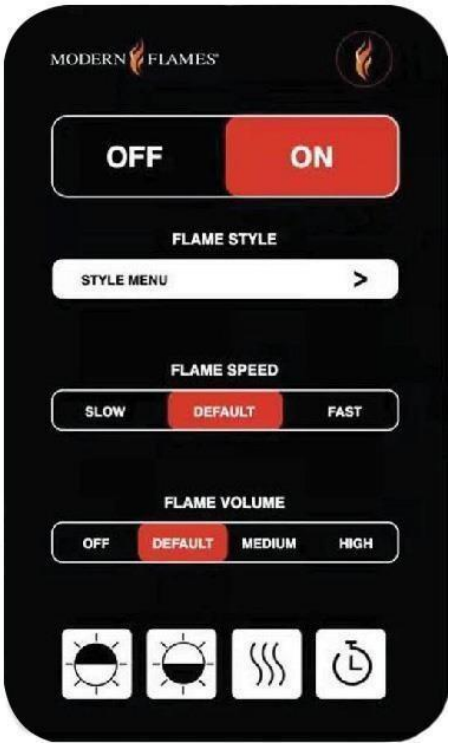

Operación - Panel De Control Táctil

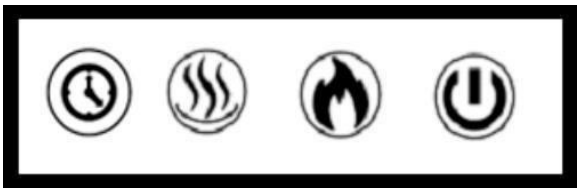

Operación Del Panel Táctil		
Botón	**Función**	**Acción**
	ENCENDIDO: Habilita las funciones del panel de control. Enciende llama. **APAGADO:** Deshabilita las funciones del panel decontrol. Apaga la llama.	1. **Presione una vez:** La luz indicadora se enciende. El poder se enciende. Todas las funciones habilitadas. 2. **Pulsa de nuevo:** La llama se apaga. La unidad pasa al modo de espera. Todas las funciones se apagan. 3. **Mantenga presionado** durante 5 segundos: coloca la chimenea en modo de emparejamiento remoto. pantallas**P1**mientras empareja.
	BOTÓN DE LLAMA: Cambios entre reajustes de llama. **NOTA:** El efecto de color permanece encendido hasta que se apaga el botón de encendido. **NOTA:** Esta chimenea tiene una función de memoria parareajustes de llama.	**1. Presione una vez:** El color de la llama se ilumina. **2. Pulsa de nuevo** hasta que se alcance el color predeterminado deseado. En total, tres estilos de llama con seis colores para cadallama.**1C-2C-3C-4C-5C-6C** **NOTA:** Mantenga presionado durante 5 segundos para comenzar a conectarse con la aplicación.
	BOTÓN CALENTADOR: Enciende y apaga el calentador. **NOTA:** El calefactor solo funciona cuando la llama estáencendida. Si la llama está apagada, el calentador no se encenderá. **NOTA:** Para evitar el sobrecalentamiento, el ventilador del calentador soplará aire frío durante 8 a 10 segundos después deque se apague el calentador.	**1. Presione una vez:** Enciende el calentador y el ventilador. **2. Pulsa de nuevo** hasta que pase por los ajustes del calentador. Ajustes: **H0**-Calefactor y soplador apagados. **F**-Solo ventilador. **H1**-Fuego lento. **H2**-Calor alto. **NOTA:** Mantenga presionado el botón del calentador durante 5 segundos para bloquear/desbloquear el calentador y el termostato.**H0**se mostrará cuando esté bloqueado.
	BOTÓN TEMPORIZADOR: Controla la configuración del temporizador para apagar la chimenea a la hora seleccionada. Los ajustes varían de 30 min a 8 horas.	1. **Presione una vez:** La luz indicadora se enciende. El temporizador tiene un valor predeterminado de 0,5 horas. 2. **Pulsa de nuevo** hasta que se alcance el ajuste deseado. **00(apagado)-30-1H-2H-3H-4H-5H-6H-7H-8H**

Operación – Control Remoto

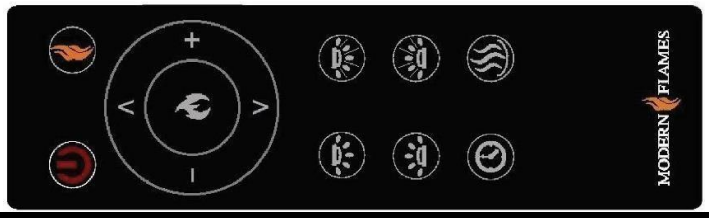

Operación De Control Remoto

Botón	Función	Acción
	ENCENDIDO: Habilita las funciones del panel de control. Enciende llama. **APAGADO:** Deshabilita las funciones del panel de control. Apaga la llama.	1. **Presione una vez:** La luz indicadora se enciende. El poder se enciende. Todas lasfunciones habilitadas. 2. **Pulsa de nuevo:** La llama se apaga. La unidad pasa al modo de espera. Todas las funciones se apagan.
	BOTÓN DE INICIO: Devuelve la chimenea a laconfiguración de color predeterminada.	**1. Presione una vez:** El video de la llama cambia al estilo de llama 1, color amarillo. El lecho de brasas y la luz descendente cambian a naranja. La velocidad de la llama cambia a la predeterminada y el nivel de sonido cambia abajo.
	BOTÓN DE LLAMA: Ciclos entreestilos de llama y colores. **∧: ciclos ascendentes** entre ajustes preestablecidos de estilos de llama actuales. **v: Ciclos hacia abajo** entre ajustes preestablecidos de estilos de llama actuales. **+ : Aumenta** velocidad de llama del estilo y color de llama actual. **- - : Disminuir** velocidad de llama del estiloy color de llama actual. **NOTA:** Esta chimenea tiene función de memoria para la llama.	**1. Presione el botón de llama una vez:** La llama cambia al siguiente estilo de llama en la secuencia **2. Presione el botón de llama nuevamente** hasta alcanzar el estilo deseado. Entotal, tres estilos de llama. **Nota:** Mantener presionado durante 5 segundos habilita el modo de emparejamiento Wi-Fi. **3. Presione ∧ una vez:** Cambia hasta el siguiente reajuste del estilo de llama actual. **4. Presione ∧ nuevamente** hasta que se seleccione el reajuste deseado **1C-2C-3C-4C-5C-6C.** **5. Presione v una vez:** Cambia al siguiente reajuste del estilo de llama actual. **6. Presione v nuevamente** hasta que se seleccione el reajuste deseado **6C-5C-4C-3C-2C-1C.** **7. Presione el botón +**para aumentar la velocidad de la llama. Desplegado:**01-02-03.** **8. Presione el botón** para disminuir la velocidad de la llama. Desplegado:**03-02-01.**
	BOTÓN DE SONIDO: Sube y baja elaudio de la chimenea.	**1. Presione una vez:** Cambia el nivel de volumen. **2. Pulsa de nuevo** ciclos entre los ajustes de volumen. Ajustes de volumen: **S0**-Apagado **S1**-Bajo **S2**-Medio**S3**-Alto
	BOTÓN DOWNLIGHT: Ciclos decolores claros. **NOTA:** El efecto de color de la luz descendente permanece encendido hasta que se apaga el botón de encendido. Esta chimenea tiene una función de memoria para losajustes de luz descendente.	**1. Presione una vez:** Ciclo downlight. **2. Pulsa de nuevo** hasta alcanzar el color deseado. En total diez colores y un modo de desvanecimiento.**01-02-03-04-05-06-07-08-09-10-11-00 (apagado)** **NOTA:** Mantenga presionado durante 5 segundos para activar el modo de luz nocturna.
	BOTÓN DE BRILLO DOWNLIGHT: Hace que el downlight sea más tenue y brillante. **NOTA:** El brillo de la luz LED descendente permanece encendido hasta que se apaga el botón de encendido.	**1. Presione una vez:** El brillo se vuelve activo. **2. Pulsa de nuevo** hasta que se alcance el ajuste deseado. En total 5 niveles. Desde L**4 - L3 - L2 - L1 - L0**(apagado)

Operación: control remoto (continuación)

Botón	Función	Acción
	BOTÓN DE CAMA DE MEDIOS: Ciclos de colores de la cama de medios. **NOTA:** El efecto de color de la cama multimedia permanece activado hasta que se apaga el botón de encendido. Esta chimenea tiene una función de memoria para la configuración de la cama multimedia.	1. **Presione una vez:** Enciende lecho de brasas. 2. **Pulsa de nuevo** hasta alcanzar el color deseado. En total diez colores y un modo de desvanecimiento.**01-02-03-04-05-06-07- 08-09-10-11**
	BOTÓN DE BRILLO DE MEDIOS: Hace que la cama multimedia sea más tenue y brillante. **NOTA:** El brillo de la luz LED multimedia permanece encendido hasta que se apaga el botón de encendido.	1. **Presione una vez:** El brillo se vuelve activo. 2. **Pulsa de nuevo** hasta que se alcance el ajuste deseado. En total 5 niveles. De**E4 - E3 - E2 - E1 - E0**(apagado)
	BOTÓN TEMPORIZADOR: Controla la configuración del temporizador para apagar la chimenea a la hora seleccionada. Los ajustes varían de 30 min a 8 horas.	1. **Presione una vez:** La luz indicadora se enciende. El temporizador tiene un valor predeterminado de 0,5 horas. 2. **Pulsa de nuevo** hasta que se alcance el ajuste deseado. **00(apagado)-30-1H-2H-3H-4H-5H-6H-7H-8H**
	BOTÓN CALENTADOR: Enciende y apaga el calentador. **NOTA:** El calefactor solo funciona cuando la llama está encendida. Si la llama está apagada, el calentador no se encenderá. **NOTA:** Para evitar el sobrecalentamiento, el ventilador del calentador soplará aire frío durante 8 a 10 segundos después de que se apague el calentador.	1. **Presione una vez:** Enciende el calentador y el ventilador. 2. **Pulsando, Además:** Ciclos a través de la configuración del calentador. Ajustes: **H0**-Calefactor y soplador apagados **F-** Solo ventilador **H1**-Calentador bajo **H2**-calentador alto **NOTA:** Mantenga presionado el botón del calentador durante 5 segundos para bloquear/desbloquear el calentador y el termostato.**H0**se mostrará cuando esté bloqueado.

Descargar La Aplicación Para Teléfonos Inteligentes

Conexión de la aplicación de teléfono inteligente

Nota: Descargue la aplicación de su tienda de aplicaciones antes de conectarse.

Descargar aplicación móvil

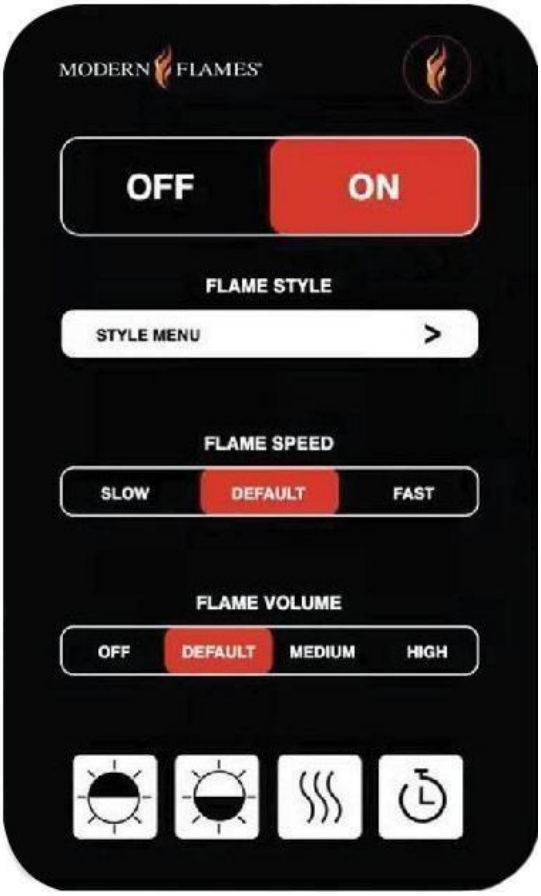

Wi-Fi: Inicio De Sesión Inicial

- Busque e instale la aplicación "Modern Flames" desde Google Play o Apple App store o escanee elcódigo QR en la página anterior.

- Después de instalar la aplicación, inicie sesión en la aplicación Modern Flames. Debe tener Wi-Fi y Bluetooth habilitados en suteléfono inteligente.
- Una vez abierta desde la página de inicio, seleccione el símbolo de agregar “+”.

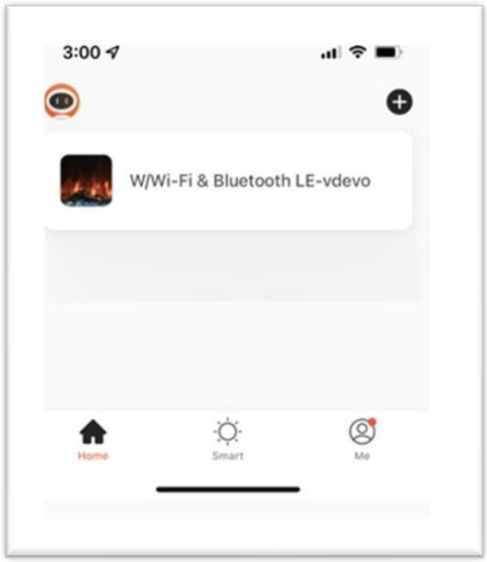

Wi-Fi - Emparejamiento

Agregar manualmente

- Seleccione la serie de chimenea con la que se combinará y siga las instrucciones.

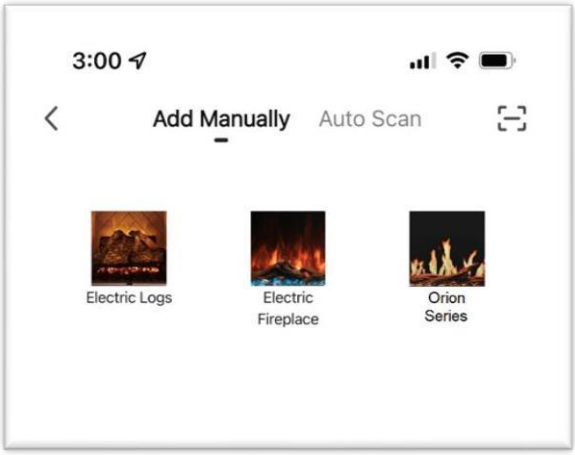

- Al emparejar a través de Wi-Fi, se debe utilizar la señal de Wi-Fi de 2,4 GHz. Asegúrese de ingresar la información deinicio de sesión adecuada antes de continuar con el siguiente paso.

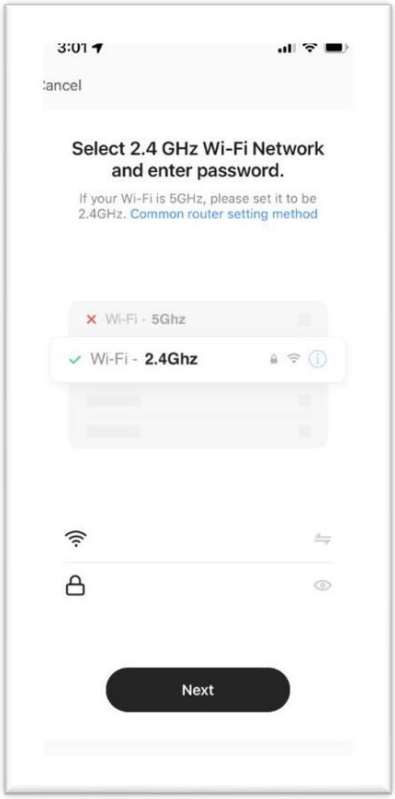

Wi-Fi Emparejamiento (Continuación)

- Mantenga presionado el botón "Llama" en los controles táctiles manuales durante 5 segundos.
  - i. En el modo EZ, la chimenea mostrará "P0".
  - ii. En modo AP, la chimenea mostrará "P2"
  - iii. Si mantiene presionado el botón de la llama durante 5 segundos más, la chimenea alternará entre el modo EZ y el modo AP.

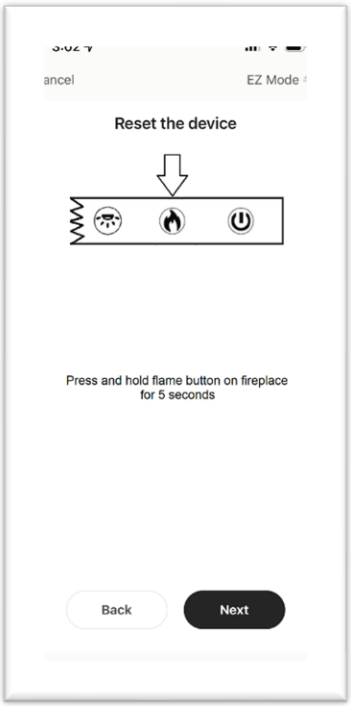

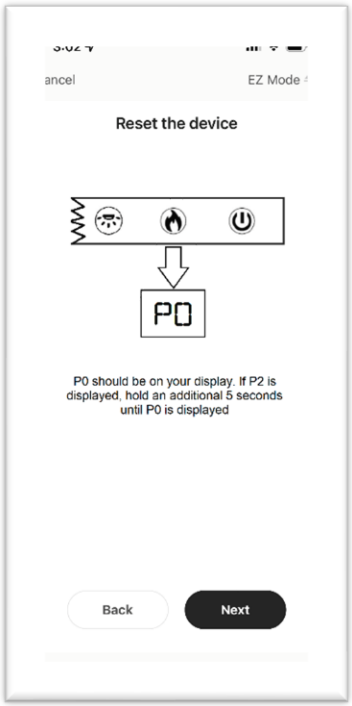

- El dispositivo y la aplicación ahora deberían comenzar a emparejarse. Según el Wi-Fi, esto puede tardar hasta dos minutos enemparejarse y es posible que deba repetirse más de una vez.

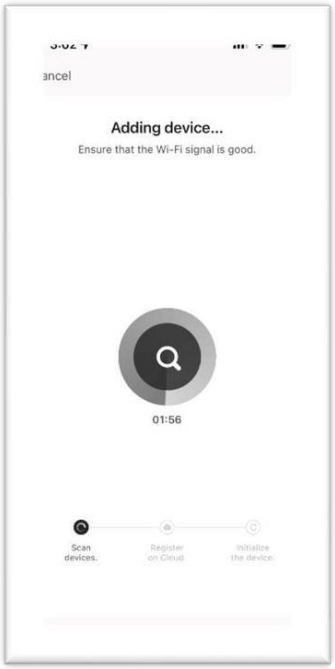

Wi-Fi Emparejamiento (Continuación)

- La pantalla de la chimenea mostrará "P4" y los LED de luz descendente parpadearán en verde si se emparejan correctamente.
  i. NOTA: No apague ni desconecte la chimenea de la alimentación mientras empareja el Wi-Fi o realiza actualizaciones. El no hacerlo puede resultar en daños a los componentes eléctricos de la chimenea. Los daños como resultado de esto pueden no estar cubiertos por la garantía. Si tiene preguntas o necesita ayuda para vincular el dispositivo, comuníquese con Modern Flames al customerservice@modernflames.com o llame al (877) 246-9653 de lunes a viernes, de 8:00 am a 5:00 pm (MST).

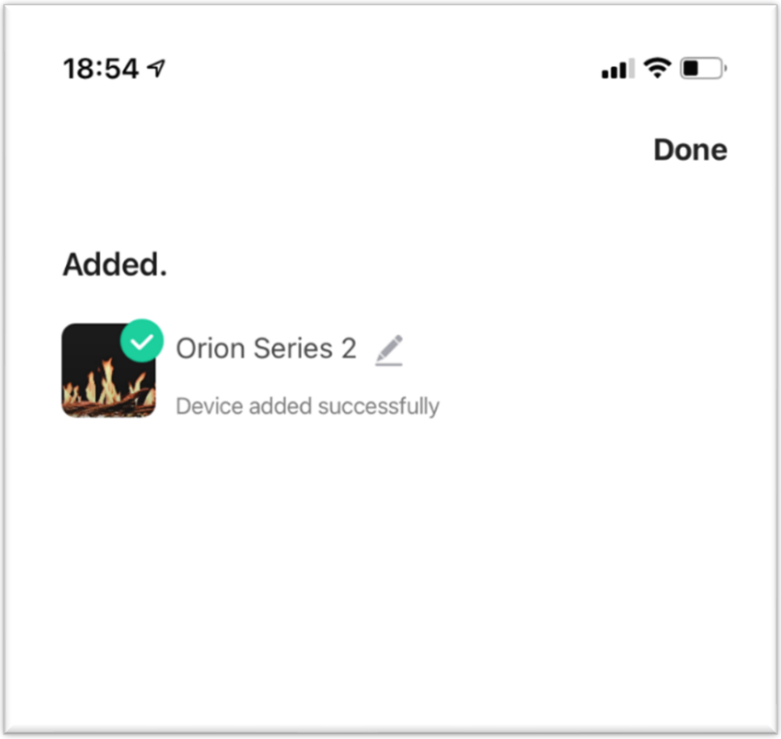

Auto escáner

- Seleccione escaneo automático en la parte superior de la aplicación.

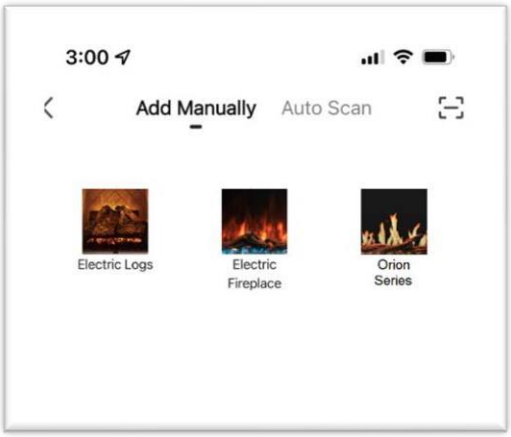

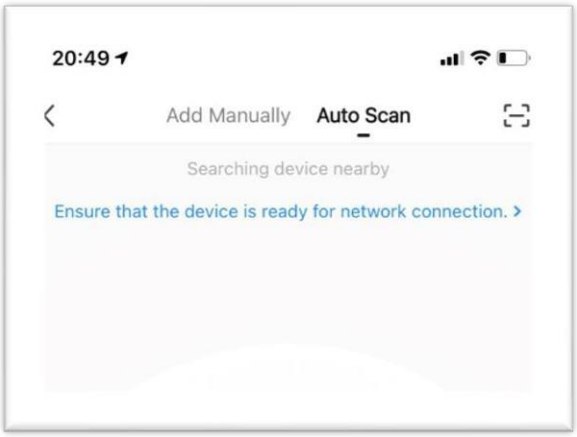

- En los controles táctiles de la chimenea, mantenga presionado el botón "Llama" durante 5 segundos. La chimenea mostrará "P0" o "P2". Esto colocará la chimenea en modo de emparejamiento.

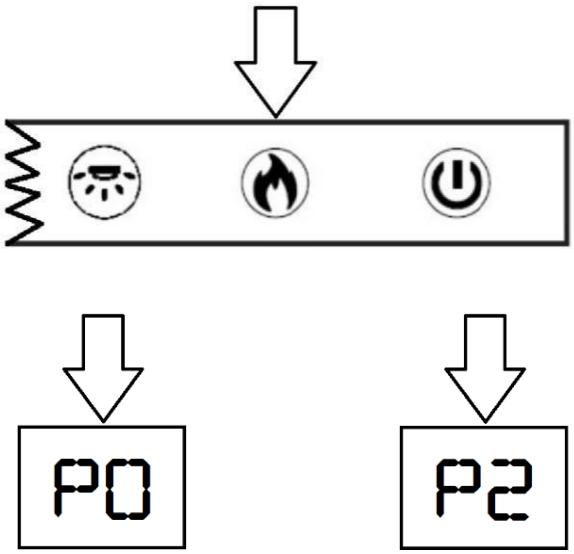

Wi-Fi Emparejamiento

- El escaneo automático buscará los dispositivos disponibles. Al seleccionar la chimenea disponible, seleccione el botón "Siguiente" si la aplicación no procede automáticamente. Si el escaneo no logra encontrar una chimenea, mantenga presionado el botón "Llama" en los controles táctiles manuales para cambiar los modos de emparejamiento.

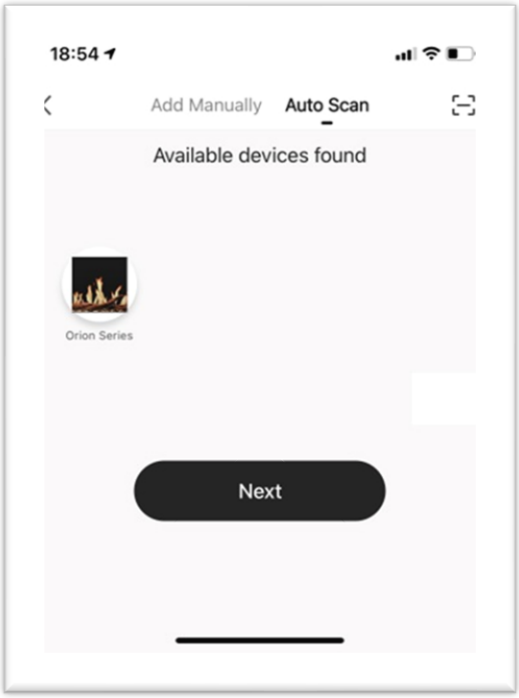

- Ingrese la información de Wi-Fi. La información debe ser ingresada para poder continuar con el siguientepaso.
- La aplicación comenzará a conectarse.

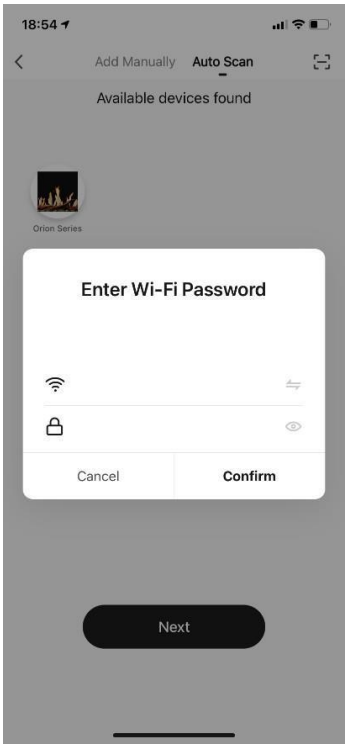

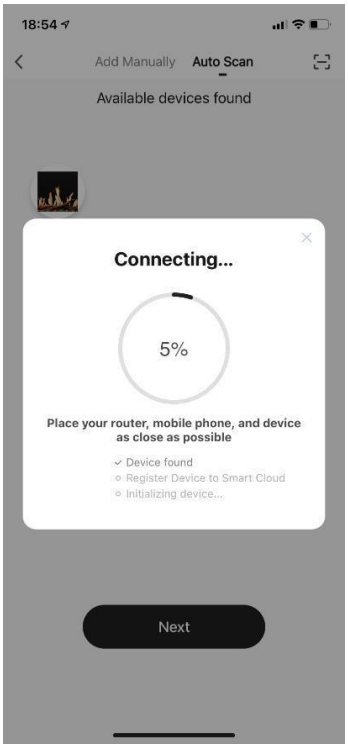

Wi-Fi Emparejamiento

- La pantalla de la chimenea mostrará "P4" y los LED de luz descendente parpadearán en verde si se emparejan correctamente.
  i. NOTA: No apague ni desconecte la chimenea de la alimentación mientras empareja el Wi-Fi o realiza actualizaciones. El no hacerlo puede resultar en daños a los componentes eléctricos de la chimenea. Los daños como resultado de esto pueden no estar cubiertos por la garantía. Si tiene preguntas o necesita ayuda para vincular el dispositivo, comuníquese con Modern Flames al customerservice@modernflames.com o llame al (877) 246-9653 de lunes a viernes, de 8:00 am a 5:00 pm (MST).

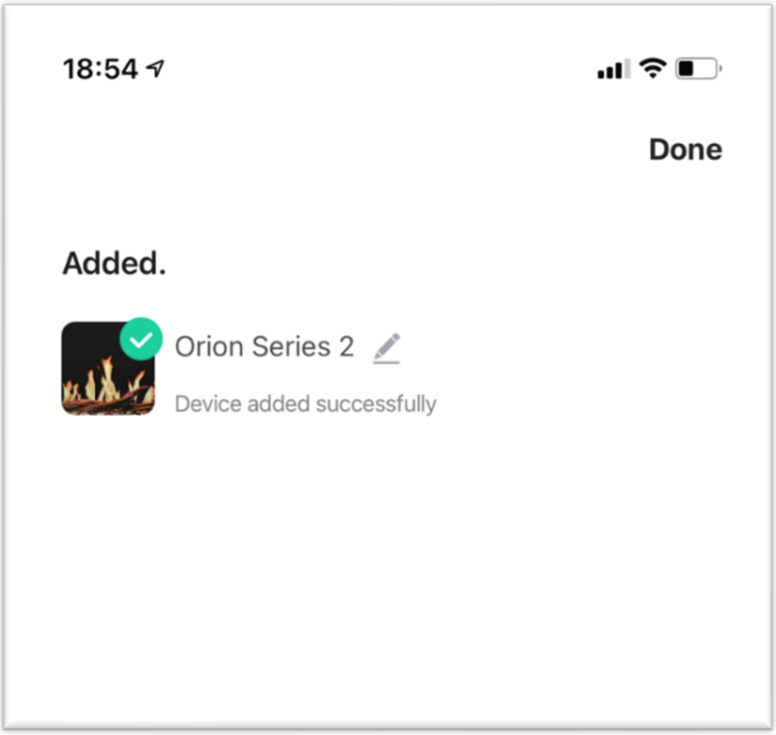

Operación: Aplicación Para Teléfonos Inteligentes

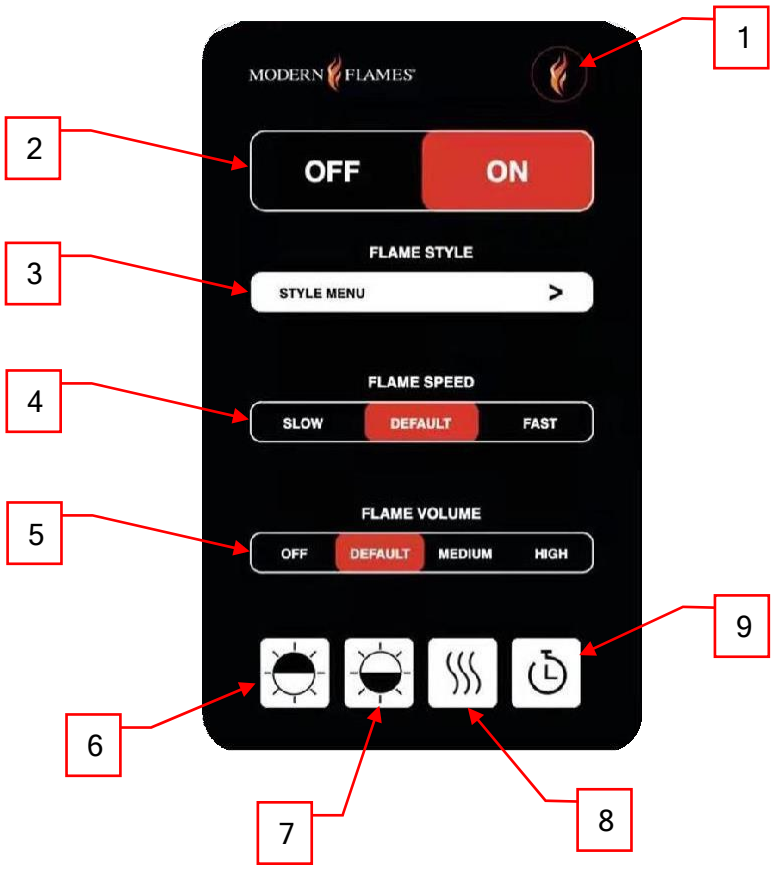

Pantalla De Inicio		
Botón	**Función**	**Acción**
1	**Botón de inicio:** Devuelve la chimenea a la configuraciónde color predeterminada.	**1. Presione una vez:** El video de la llama cambia al estilo de llama 1, color amarillo. El lecho de brasas y la luz descendente cambian a naranja. La velocidad de la llama cambia a la predeterminada y el nivel de sonido cambia a bajo.
2	**Control deslizante de apagado/encendido:** Apaga y enciende lachimenea.	**1. Deslícese a la posición de apagado:** APAGA la chimenea. **2. Deslice a la posición de encendido**: Enciende la chimenea.
3	**Estilo de llama:** Abre el submenú de estilo de llama paraseleccionar el estilo y el color de la llama. 3 estilos con 6colores para cada uno de los estilos.	**1. Presione una vez:** Abre la página del submenú de estilo de llama para seleccionar un nuevo estilo de llama.
4	**Deslizador de velocidad de llama:** Cambia la velocidad de la llama de la llama que se muestra actualmente. Ciclos entre **LENTO**, **DEFECTO**, y **RÁPIDO**.	**1. Deslice a la posición Lento:** La llama se mueve a la velocidad más lenta. Pantallas de chimenea:**01** **2. Deslícese a la posición predeterminada:** La llama se mueve a la velocidadpredeterminada. Pantallas de chimenea:**02** **3. Deslice a la posición Rápida:** La llama se mueve a la velocidad más rápida. Pantallas de chimenea:**03**
5	**Deslizador de volumen de llama:** Cambia el volumen del efecto de sonido de la chimenea entre 4 volúmenes diferentes. Puede circular entre **APAGADO**, **DEFECTO**, **MEDIO**, **Alto.**	**1. Deslícese a la posición de apagado:** Los efectos de sonido estándesactivados. Pantallas de chimenea: **S0** **2. Deslice a la posición predeterminada:** Los efectos de sonido están en el nivel de sonido más bajo/predeterminado. Pantallas de chimenea: **S1** **3. Deslice a la posición Media:** Los efectos de sonido están en el nivel de sonido medio. Pantallas de chimenea: **S2** **4. Deslice a la posición Alta:** Los efectos de sonido están enel nivel de sonido más alto. Pantallas de chimenea: **S3**

Pantalla De Inicio (Continuación)		
Botón	**Función**	**Acción**
6	**Botón de luz descendente:** Abre el submenúdownlight.	**1.Presione una vez:** Abre la página del submenú de luz descendente paraseleccionar nuevos colores para la iluminación descendente.
7	**Botón de lecho de brasas:** Abre el submenú Lechode brasas.	**1. Presione una vez:** Abre la página del submenú del lecho de brasas paraseleccionar nuevos colores para el lecho de brasas.
8	**Botón del calentador:** Abre el submenú delcalentador.	**1.Presione una vez:** Abre una nueva página para realizar cambios en la configuración del calentador.
9	**Botón del temporizador:** Abre el submenú del temporizador.	**1. Presione una vez:** Abre el submenú del temporizador para varias funcionesrelacionadas con el temporizador.

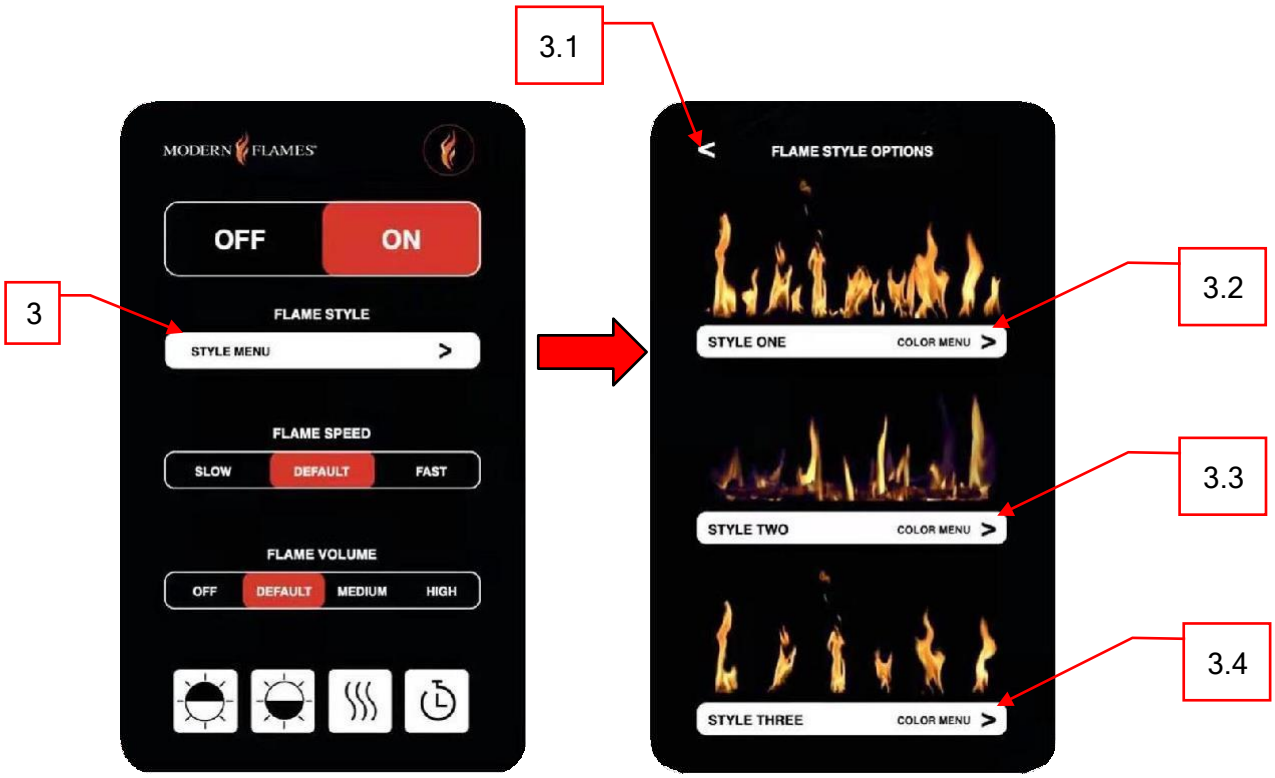

Opciones De Estilo De Llama		
Botón	**Función**	**Acción**
3.1	**Botón de retorno:** Vuelve a la página anterior.	**1.Presione una vez:** Vuelve a la página anterior.
3.2	**Estilo un botón:** Abre el submenú de estilo dellama uno.	**1. Presione una vez:** Abre el submenú estilo de llama uno.
3.3	**Estilo dos botones:** Abre el submenú de estilo de llama dos.	**1.Presione una vez:** Abre el submenú de estilo de llama dos.
3.4	**Botón de estilo tres:** Abre el submenúestilo llama tres.	**1. Presione una vez:** Abre el submenú de estilo dellama dos.

- 3.2 menú representado. Las funciones y acciones son las mismas para el menú 3.3 y 3.4.

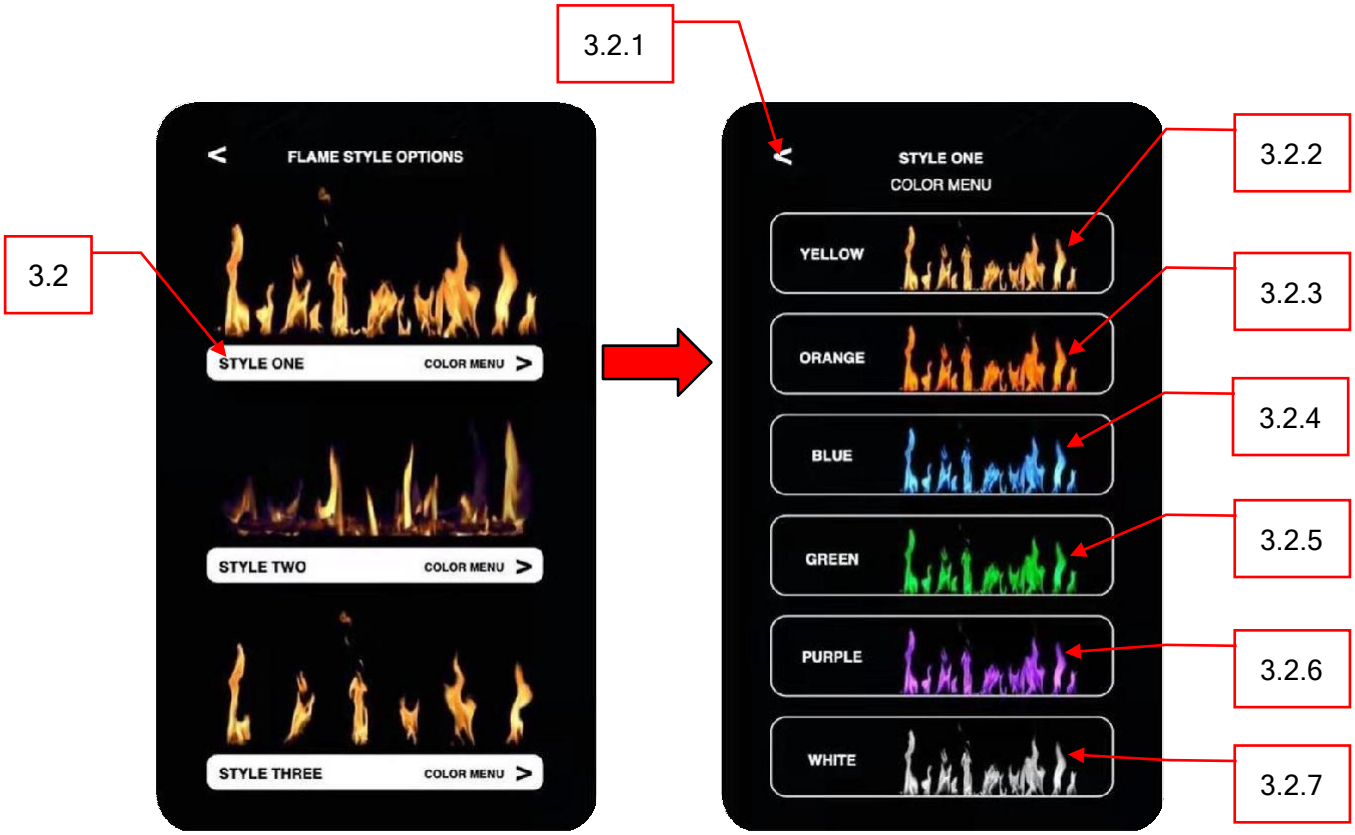

Estilo de llama Menú de uno/dos/tres colores

Nota: Estilo De Flama Uno (3.2), Dos (3.3) y Tres (3.4) Funcionan Igual Que A Continuación

Botón	Función	Acción
3.2.1	**Botón de retorno:** Vuelve a la página anterior.	**1.Presione una vez:** Vuelve a la página anterior.
3.2.2	**Botón de llama amarilla:** Cambia la chimenea al a llama Amarilla.	**1. Presione una vez:** Cambia la chimenea a la llama Amarilla. El lecho de brasas y la iluminación hacia abajo cambian al reajustedesignado.
3.2.3	**Botón de llama naranja:** Cambia la chimeneaa la llama naranja.	**1.Presione una vez:** Cambia la chimenea a la llama naranja. El lecho de brasas y la iluminación hacia abajo cambian al reajuste designado.
3.2.4	**Botón de llama azul:** Cambia la chimenea a la lama azul.	**1.Presione una vez:** Cambia la chimenea a la llama azul. El lecho de brasas y la iluminación hacia abajo cambian al reajuste designado.
3.2.5	**Botón de llama verde:** Cambia la chimeneaa la llama verde.	**1.Presione una vez:** Cambia la chimenea a la llama verde. El lecho de brasas y la iluminación hacia abajo cambian al reajuste designado.
3.2.6	**Botón de llama púrpura:** Cambia la chimenea ala llama Púrpura.	**1.Presione una vez:** Cambia la chimenea a la llama Púrpura. Ellecho de brasas y la iluminación hacia abajo cambian al reajuste designado.
3.2.7	**Botón de llama blanca:** Cambia la chimenea ala llama Blanca.	**1.Presione una vez:** Cambia la chimenea a la llama Blanca. El lecho de brasas y la iluminación hacia abajo cambian al reajuste designado.

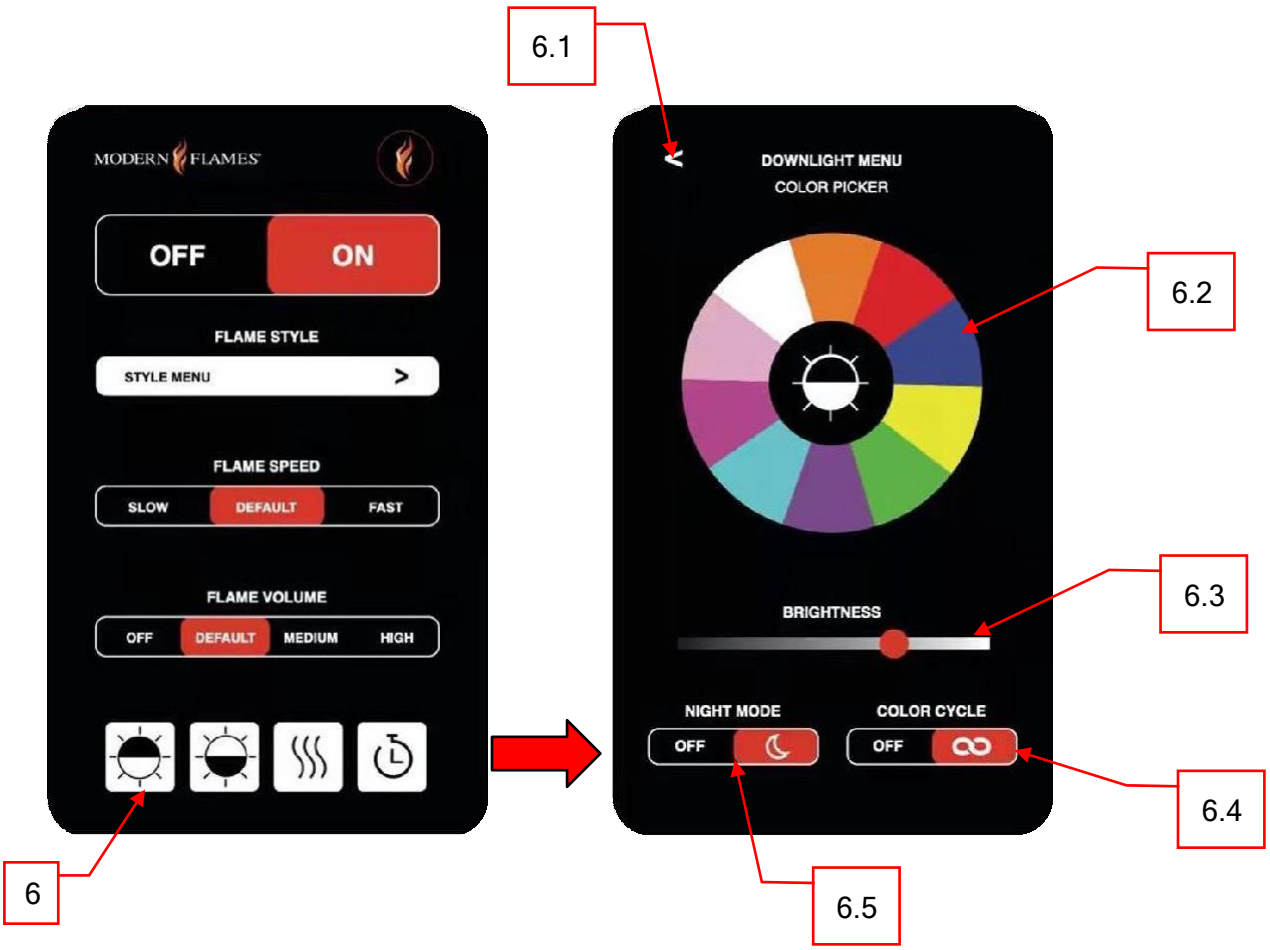

Menú De Luces Empotradas		
Botón	**Función**	**Acción**
6.1	**Botón de retorno:** Vuelve a la página anterior.	1.**Presione una vez:** Vuelve a la página anterior.
6.2	**Botón de rueda de color:** Cambia el color del downlight al color seleccionado.	**1. Presione una vez:** Seleccionando un color, el downlight cambiará al color seleccionado.
6.3	**Control deslizante de brillo:** Cambia el brillo de la iluminación descendente.	**1.Deslizamiento a la izquierda/oscuro:** Atenúa el brillo deldownlight. **2. Deslizamiento a la derecha/luz:** Ilumina el downlight.
6.4	**Deslizador de ciclo de color:** Cambia los colores de la luz descendente entre todos los colores que se muestran en la rueda de colores.	**1. Deslice a la posición APAGADO:** La luz descendente se mantiene en un color sólido. **2. Deslice a la posición ON (Infinito):** Downlight alterna entre los 10 colores que se muestran en la rueda de colores.
6.5	**Deslizador de modo nocturno:** Habilita el modo de luz nocturna.	1. **Deslice a la posición APAGADO:** La luz descendente está encendida y la chimenea funciona normalmente. 2. **Deslice a la posición ON (Luna):** La luz descendente está encendida y todas las demás funciones de la chimenea están apagadas.

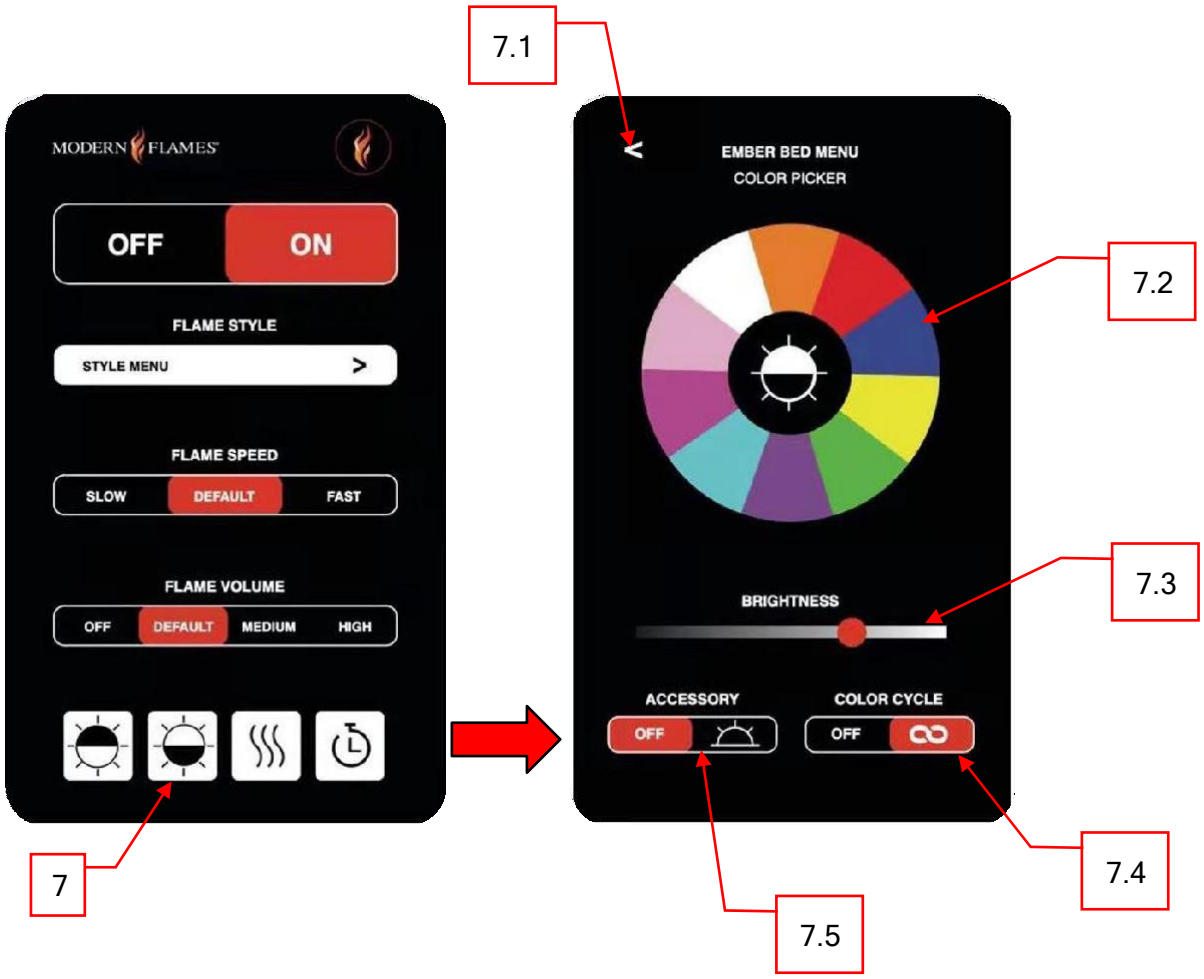

Menú Cama de brasas		
Botón	**Función**	**Acción**
7.1	**Botón de retorno:** Vuelve a la página anterior.	1.**Presione una vez:** Vuelve a la página anterior.
7.2	**Botón de rueda de color:** Cambia el color del lechode brasas al color seleccionado.	**1. Presione una vez:** Seleccionando un color, el lecho debrasas cambiará al color seleccionado.
7.3	**Control deslizante de brillo:** Cambia el brillo del lecho de brasas.	1. **Deslizamiento a la izquierda/oscuro:** Atenúa el brillo dellecho de brasas. **2. Deslizamiento a la derecha/luz:** Ilumina el lecho debrasas.
7.4	**Deslizador de ciclo de color:** Cambia los colores del lecho de brasas entre todos los colores que se muestran en la rueda decolores.	1. **Deslice a la posición APAGADO:** El lecho de brasas permanece de un colorsólido. 2. **Deslice a la posición ON (Infinito):** Lecho de brasas alterna entre todos los colores que se muestran en la rueda decolores.
7.5	**Deslizador del modo de accesorios:** Habilita el accesoriolecho de brasas. **Nota: No aplicable a todos los modelos.**	1. **Deslice a la posición APAGADO:** El accesorio de lecho de brasas está desactivado. 2. **Deslice a la posición ON (Sol):** Accesorio lecho debrasas Está encendido.

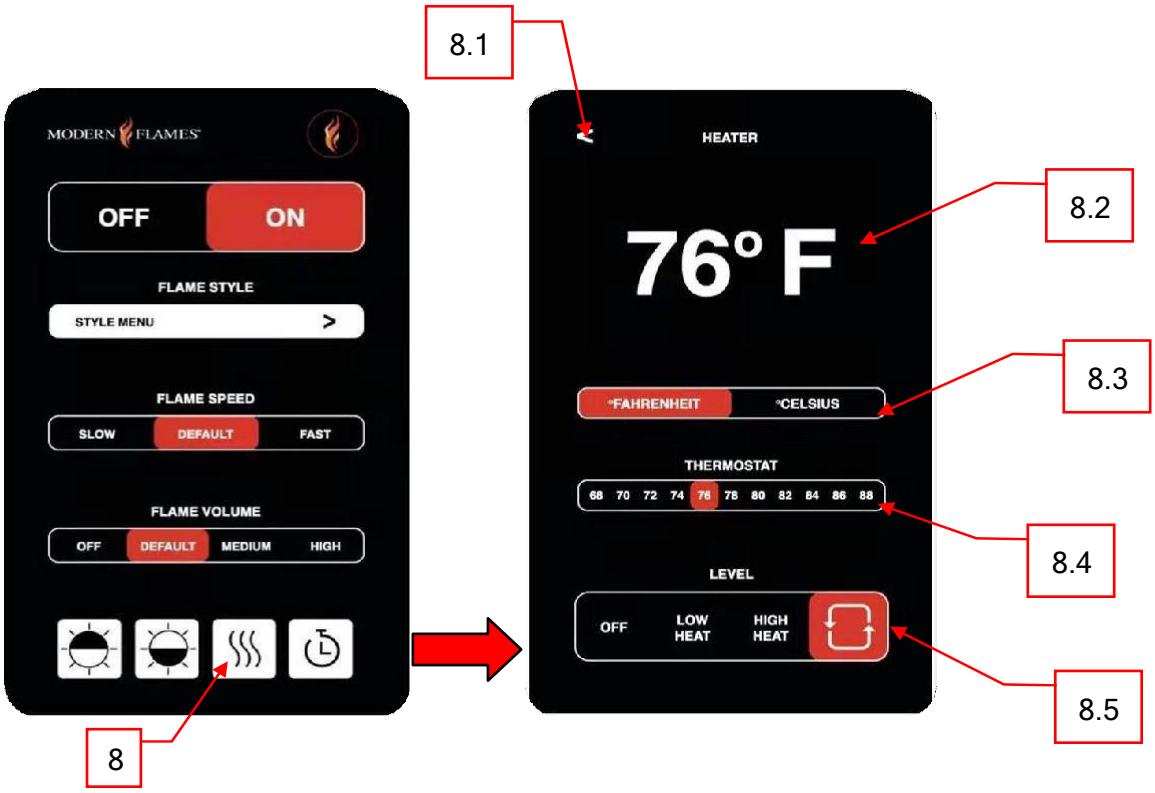

Menú del calentador

Botón	Función	Acción
8.1	**Botón de retorno:** Vuelve a la página anterior.	1.**Presione una vez:** Vuelve a la página anterior.
8.2	**Temperatura ambiente:** La lectura de la temperatura del aire ambiente de la chimenea.	**1. Presione una vez:** Sin acción
8.3	**Deslizador de escala de temperatura:** Cambios entre Fahrenheit y Celsius.	**1. Desplazamiento a Fahrenheit:** Cambia la escala de temperatura ambiente, selector de termostato y la chimenea a Fahrenheit. **2. Desplazamiento a Celsius:** Cambia la escala de la temperatura ambiente, selector de termostato y la chimenea a Celsius.
8.4	**Control deslizante de temperatura del termostato:** Cambia el valor del termostato de la chimenea, habilitando o deshabilitando el calentador a la temperatura configurada.	**1. Deslice a la posición preestablecida:** Cambia el termostato al número seleccionado. El calentador se encenderá hasta que la temperatura ambiente alcance el valor seleccionado. valor del termostato. El calentador se apagará una vez que la temperatura ambiente sea igual o mayor que el valor del termostato.
8.5	**Deslizador de salida de calor:** Cambia si el calentador está apagado, calor bajo, calor alto o recirculación (solo ventilador).	**1. Deslice a la posición APAGADO:** el calentador esta apagado. **2. Deslice a la posición de calor bajo:** El calentador funcionará a baja potencia. **3. Deslice a la posición de calor alto:** El calentador funcionará a alta potencia. **4. Deslice a la posición de recirculación:** El ventilador está soplando para recircular el aire. El calentador está apagado.

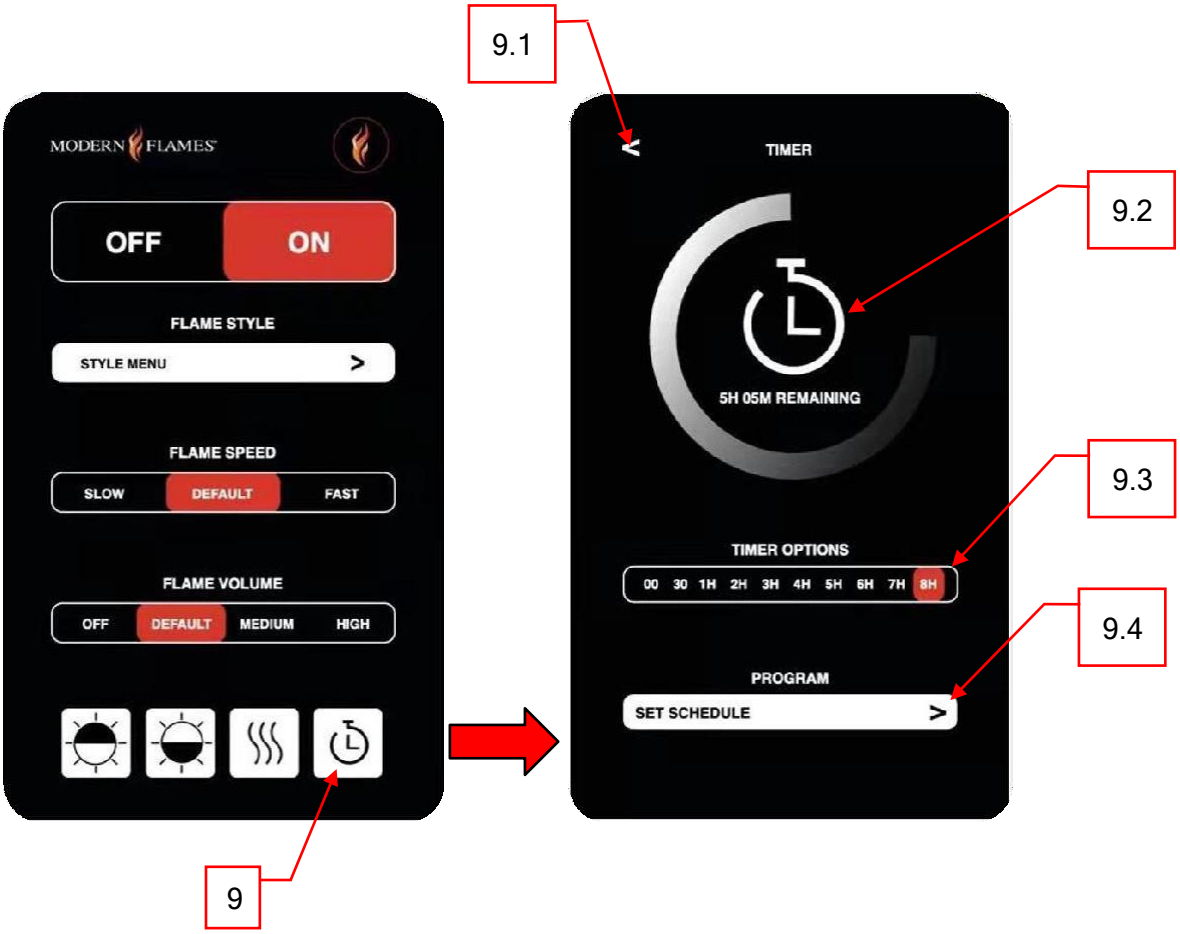

Menú Del Temporizador		
Botón	**Función**	**Acción**
9.1	**Botón de retorno:** Vuelve a la página anterior.	1.**Presione una vez:** Vuelve a la página anterior.
9.2	**Contador regresivo:** Muestra el tiempo restante que queda en el tiempo seleccionado. Muestra APAGADO cuando no está en uso. **NOTA:** La chimenea se apagará una vez que eltemporizador llegue a cero.	**1. Presione una vez:** Sin acción
9.3	**Opciones de temporizador preestablecido:** Cambia la cantidad de tiempo que la chimenea debe funcionar antes de apagarse.	**1. Deslice a la posición preestablecida:** Cambia el temporizador al número seleccionado. La chimenea se apagará una vez que el temporizador llegue a cero. **2. Desplazamiento a la posición 00:** Apaga el temporizador. La chimenea permanecerá encendida hasta que el usuario la apague manualmente.
9.4	**Horario del programa semanal:** Abre el submenú Horario del programa semanal.	**1. Presione una vez:** Abre el submenú Horario del programa semanal.

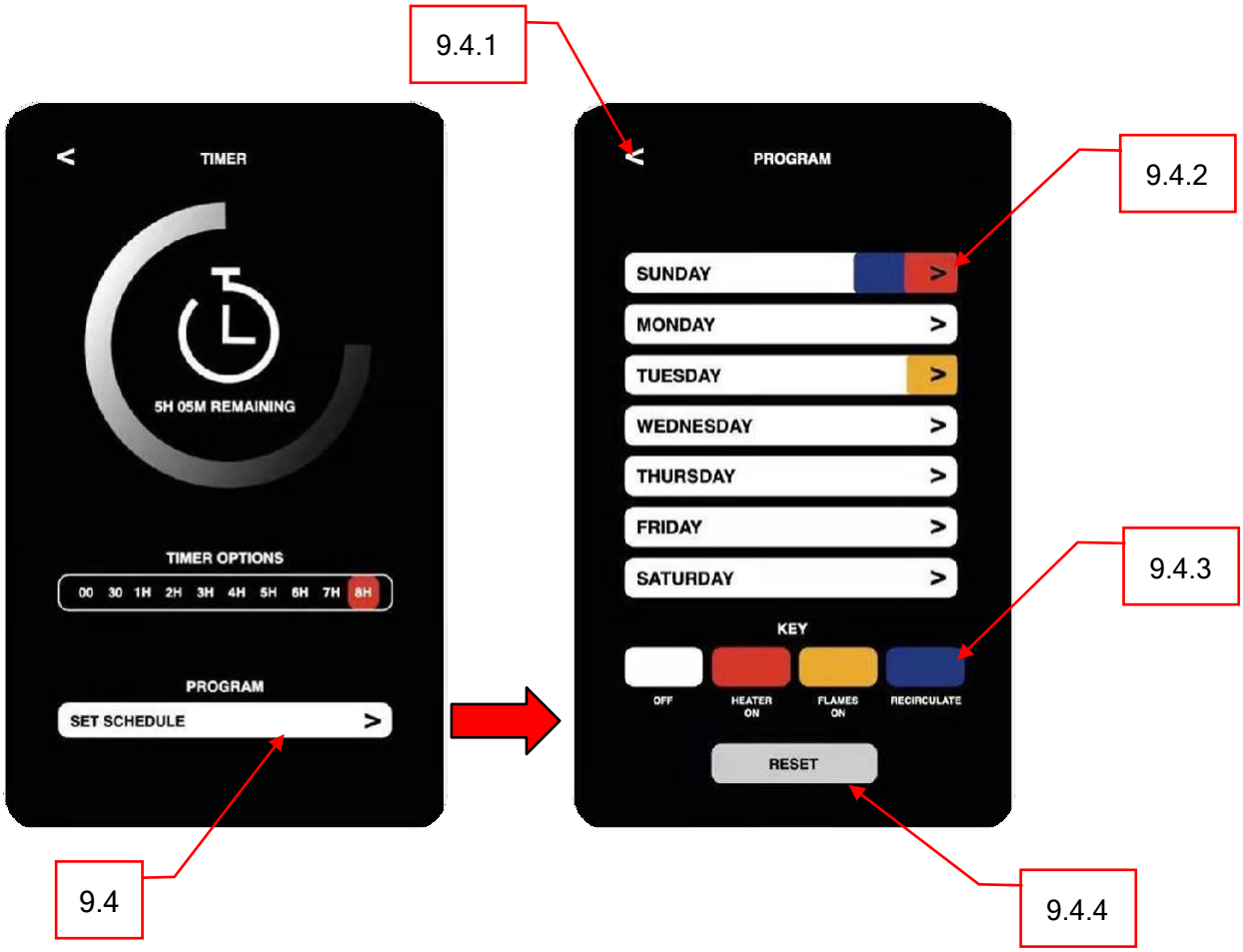

Menú de horario del programa semanal		
Botón	**Función**	**Acción**
9.4.1	**Botón de retorno:** Vuelve a la página anterior.	1.**Presione una vez:** Vuelve a la página anterior.
9.4.2	**Días de programación:** Muestra si un día tiene un programa asignado. Al seleccionar un día, se abrirá el submenú de ese día.	**1. Pulse en un día una vez:** Abre el submenú de esedía.
9.4.3	**Clave de color:** Muestra el significado de los diferentes códigos de colores utilizados en la programación diaria.	**1. Presione una vez:** Sin acción
9.4.4	**Botón de reinicio:** Borra la programación de TODOSlos días.	**1. Presione una vez:** Borra la programación de TODOS los días.Todos los días vuelven al estado predeterminado.

Menú De Programación Del Programa Diario

Botón	Función	Acción
9.4.2.1	**Botón de retorno:** Vuelve a la página anterior.	1.**Presione una vez:** Vuelve a la página anterior.
9.4.2.2	**Día individual Programación:** Muestra la programación para el día seleccionado. Permite programar el día seleccionado.	**1. Resalte el marco de tiempo deseado:** Aplica la función deseada alárea resaltada. **Nota:** Primero debe seleccionar la función deseada de Color Key (9.4.2.3). **Nota:** El encendido del calentador y la recirculación no se pueden programar al mismo tiempo. **Nota:** El apagado no se puede programar al mismo tiempo que cualquier otromodo de programación. **Nota:** La aplicación evita la programación de modos conflictivos. **Nota:** Los ajustes manuales reemplazan los ajustes programados.
9.4.2.3	**Clave de color:** Muestra el significado de los diferentes códigos de colores utilizados en el diario. programación.	**1. Presione Apagado una vez:** Permite programar el apagado de la chimenea. **2. Presione Heater On una vez:** Permite programar la chimenea para encender el calentador hasta que el aire ambiente alcance o supere la temperatura del termostato. **3. Presione Flames On una vez:** Permite programar el encendido de las llamas. **4. Presione Recircular una vez:** Permite programar el aire de recirculación.
9.4.2.4	**Botón de reinicio:** Borra la programación de todo el día.	**1. Presione una vez:** Borra la programación de todo el día. El día vuelveal estado predeterminado.

Operación - Advertencias Importantes

Nota:
Cuando el calentador se enciende por primera vez, puede haber un ligero olor. Esto es normal y no debería volver a ocurrir amenos que el calentador no se utilice durante un largo período de tiempo.
Para mejorar el funcionamiento, apunte el control remoto al frente de la chimenea. Presionar rápidamente los botones del control remoto sin permitir que la chimenea complete la operación anterior puede provocar errores de funcionamiento. Permita que la chimenea complete cada comando antes de emitir otro.

Información de la batería del control remoto

- El control remoto usa una batería CR2032 (incluida)

Nunca arroje las baterías al fuego. El incumplimiento de esta precaución puede resultar en una explosión. Deseche las baterías en su centro local de procesamiento de materiales peligrosos.

Control de limitación de temperatura

Este calentador está equipado con un control de limitación de temperatura. Si el calentador alcanza una temperatura insegura, el calentador se apagará automáticamente.

Reiniciar:

- Retire la energía de la chimenea. Espera 5 minutos o desenchufe la chimenea o apague el disyuntor apropiado en la caja de disyuntores.
- Inspeccione la chimenea para asegurarse de que no haya rejillas de ventilación bloqueadas u obstruidas con polvo o pelusa. El uso de una aspiradora puede ayudar a limpiar las áreas si es necesario.
- Aplique energía a la chimenea.
- Si el problema persiste, haga que un profesional inspeccione el cableado y el tomacorriente.

Cuidado – Limpieza

Siempre APAGUE el calefactor y desenchufe el cable de alimentación del tomacorriente antes de limpiar, realizar el mantenimiento o mover esta chimenea. Si no lo hace, podría sufrir una descarga eléctrica, un incendio o lesiones personales.

Nunca sumerja en agua ni rocíe con agua. Si lo hace, podría provocar una descarga eléctrica, un incendio o lesiones personales.

Metal:

- Limpiar con un paño suave, ligeramente humedecido con agua jabonosa.
- NO utilice pulidores de latón ni limpiadores domésticos, ya que estos productos dañarán la moldura de metal.

Vidrio:

- Use un limpiador de vidrios sin amoníaco rociado sobre un paño o una toalla. Seque completamente con una toalla de papel o unpaño sin pelusa.
- NO use limpiadores abrasivos, aerosoles líquidos ni ningún otro limpiador que pueda rayar la superficie.

Respiraderos:

- Use una aspiradora o plumero para eliminar el polvo y la suciedad del calentador y las áreas de ventilación.

El plástico:

- Limpie suavemente con un paño ligeramente húmedo y una solución suave de jabón para platos y agua tibia.
- NO use limpiadores abrasivos, aerosoles líquidos ni ningún otro limpiador que pueda rayar la superficie.

Cuidado – Mantenimiento

¡Riesgo de shock eléctrico! ¡No abra ningún panel! ¡No hay piezas reparables por el usuario en elinterior!

Siempre APAGUE el calentador y desenchufe el cable de alimentación del tomacorriente antes delimpiar, realizar el mantenimiento o mover esta chimenea. Si no lo hace, podría sufrir una descarga eléctrica, un incendio o lesiones personales.

Piezas eléctricas y móviles:

- Los motores de los ventiladores vienen lubricados de fábrica y no requieren lubricación adicional.
- Los componentes eléctricos están integrados en la chimenea y el consumidor no puede repararlos.

Almacenamiento:

- Guarde la chimenea en un lugar limpio y seco cuando no esté en uso.

¡ADVERTENCIA! SIN SERVICIO de las partes internas o eléctricas debe serrealizada por el consumidor.

Lista De Piezas De Repuesto

Articulo.	REPUESTOS, PARTENÚMEROS	LI52-Multi	LI60-Multi	LI76-Multi	LI100-Multi	LI120-Multi
1	placa lateral	02-00504				
2	Soporte de lecho de brasas	02-00505	02-00506	02-00507	02-00508	02-00509
3	Espejo de cristal, pantalla virtual	04-00047	04-00048	04-00049	04-00050	04-0051
4	Vidrio lateral	04-00052				
5	Guarnecido lateral	02-00510				
6	Soporte de espejo de vidrio	02-00511	02-00512	02-00513	02-00514	02-00515
7	Tira de lecho de brasas LED	01-00117				
8	tira de luz empotrada led	01-00119				
9	Soporte de luz descendente	02-00516	02-00517	02-00518	02-00519	02-00520
10	Cristal frontal	04-00053	04-00054	04-00055	04-00056	04-00057
11	Soporte de vidrio frontal	02-00521				
12	Soporte de vidrio lateral	02-00522				
13	Lecho de brasas acrílicas	03-00080	03-00081	03-00082	03-00083	03-00084
14	Accesorio de lecho de brasas	01-00123				
15	Soporte de montaje del calentador	02-00523				
dieciséis	Tarjeta de alimentación	01-00104		01-00105		
17	Placa de circuito principal	01-00106				
18	Receptor USB	01-00112				
19	Altavoz	01-00111				
20	Tablero de altavoces	01-00107				
21	Placa del procesador	01-00103				
22	Placa de controlador de pantalla virtual	01-00101				
23	Tablero de trabajo virtual	01-00102				
24	Interruptor principal	01-00113				
25	Calentador	01-00115				
26	Soplador	01-00116				
27	Termostato	01-00121				
28	Controles táctiles	01-00124				

Lista De Piezas De Repuesto (Continuación)

Ariculo.	REPUESTOS, PARTENÚMEROS	LI52-Multi	LI60-Multi	LI76-Multi	LI100-Multi	LI120-Multi
29	Soporte de gabinete, derecho	02-00524				
30	Soporte de gabinete, izquierdo	02-00525				
31	Falda lateral	02-00526				
32	Placa trasera de pantalla virtual	02-00527	02-00528	02-00529	02-00530	02-00531
33	Brida de clavado de metal "L"	02-00007				
34	bloque de terminales	01-00114				
35	Cubierta del bloque de terminales	02-00532				
36	Soporte de pared	02-00400	02-00401	02-00402	02-00403	02-00533
37	Soporte de pantalla inferior	02-00534	02-00535	02-00536	02-00537	02-00538
38	Soporte de pantalla lateral	02-00539				
39	Soporte de pantalla superior	02-00540	02-00541	02-00542	02-00543	02-00544
40	pantalla virtual	01-00100				
41	Panel de acceso, derecho	02-00545	02-00546	02-00547	02-00548	02-00549
42	Panel de acceso, izquierdo	02-00550	02-00551	02-00552	02-00553	02-00554
43	Remoto	01-00110				
44	juego de herrajes	09-00009				
45	Tarjeta de memoria	01-00122				
46	Vidrio triturado ahumado	04-00058				

Lista De Piezas De Repuesto - Registros

Articulo.	REPUESTOS, PARTENÚMEROS	LI52-Multi	LI60-Multi	LI76-Multi	LI100-Multi	LI120-Multi
47	Tronco, Orión, 1	05-00065				
48	Tronco, Orión, 2	05-00066				
49	Tronco, Orión, 3	05-00067				
50	Tronco, Orión, 4	N / A				05-00068
51	Tronco, Orión, 5	05-00069				
52	Tronco, Orión, 6	05-00070				
53	Tronco, Orión, 7	N / A		05-00071		
54	Tronco, Orión, 8	05-00072				
55	Tronco, Orión, 9	05-00073				
56	Tronco, Orión, 10	N / A				05-00074
57	Tronco, Orión, 11	N / A				05-00075
58	Tronco, Orión, 12	N / A			05-00076	
59	Tronco, Orión, 13	N / A			05-00077	
60	Tronco, Orión, 14	05-00078				
61	Tronco, Orión, 15	N / A		05-00079		
62	Tronco, Orión, 16	N / A			05-00080	
63	Tronco, Orión, 18	N / A				05-00082

Solución De Problemas / Preguntas Frecuentes

Apague el aparato por completo y deje que se enfríe antes de darle servicio. Sólo un personal de servicio calificado debe dar servicio y reparar este aparato eléctrico.

Síntoma	Problema	Solución
La chimenea no se enciende cuando el botón/interruptor de encendido se coloca en la posición de encendido.	El aparato no está enchufado a un tomacorriente.	Compruebe el enchufe. Enchufe la chimenea si es necesario.
	Las conexiones de cableado permanente no son correctas.	Consulte la sección “Instalación del cableado”.
	El aparato se ha sobrecalentado y el interruptor térmico de seguridad se hadisparado.	Desconecte la alimentación o apague el disyuntor. Deje que la chimenea se enfríe durante 15 minutos y luego enchúfela o vuelva a encender el interruptor.
	Problema de la placa PCB principal.	Inspeccione las placas de circuitos en busca de conexiones sueltas o daños evidentes. Llame al Servicio de atención al cliente para obtener asistencia.
	La chimenea no se ha encendido completamente.	Espere de 20 a 30 segundos para que la chimenea se encienda por completo.
	El disyuntor de la casa no está en la posición "ENCENDIDO".	Inspeccione el disyuntor. Gire el disyuntor a la posición "ON".
La chimenea se apaga y no encender.	El disyuntor de la casa se ha disparado.	Restablezca el disyuntor de la casa.
	Se ha fundido el fusible de la chimenea.	Inspeccione las placas de circuitos en busca de conexiones sueltas o daños evidentes. Llame al Servicio de atención para obtener asistencia.
	La chimenea se ha sobrecalentado y el interruptor térmico de seguridad se ha disparado.	Desconecte la alimentación o apague el disyuntor. Deje que la chimenea se enfríe durante 15 minutos y luego enchúfela o vuelva a encender el interruptor.
El control remoto no funciona.	Baterías bajas/muertas.	Reemplace las baterías en el control remoto.
	Mal funcionamiento del receptor remoto.	Asegúrese de que el receptor remoto no esté bloqueado. Reemplace el panel de control táctil si es necesario.
No sale aire caliente del chimenea.	La configuración del calentador no está seleccionada.	Consulte la sección “Funcionamiento”.
	El calentador ha sido bloqueado.	Consulte la sección “Funcionamiento”.
	La temperatura ambiente es más alta que la configuración de la chimenea (si no está configurada a temperatura ambiente).	Restablezca el ajuste de temperatura.
	La chimenea se ha sobrecalentado y el interruptor térmico de seguridad se ha disparado.	Desconecte la alimentación o apague el disyuntor. Deje que la chimenea se enfríe durante 15 minutos y luego enchúfela o vuelva encender el interruptor.
	Las conexiones de cableado permanente no son correctas.	Consulte la sección “Instalación del cableado”.
	Problema del calentador.	Inspeccione el ventilador y el calentador. Reemplace si es necesario.
El calentador se apaga automáticamente.	La habitación está demasiado caliente.	El calentador tiene un termostato incorporado. Se apagará automáticamente una vez que se haya alcanzado la temperatura preestablecida. Se encenderá automáticamente si la temperatura ambiente desciende por debajo de la temperatura preestablecida.

Solución de problemas / Preguntas frecuentes (continuación)

Síntoma	Problema	Solución
Llama tenue o sin llama.	Problema de LCD de llama.	Inspeccione la pantalla LCD y reemplácela si es necesario.
	Problema de la placa PCB principal.	Inspeccione las placas de circuitos en busca de conexiones sueltas o daños evidentes. Llame al Servicio de atención al cliente para obtener asistencia.
El lecho de brasas está tenue o no brilla.	El brillo no está seleccionado.	Consulte la sección “Funcionamiento”.
	Problema con el LED del lecho de brasas.	Inspeccione las placas de circuitos en busca de conexiones sueltas o daños evidentes. Llame al Servicio de atención al cliente para obtener asistencia.
	Problema de la placa PCB principal.	Inspeccione las placas de circuitos en busca de conexiones sueltas o daños evidentes. Llame al Servicio de atención al cliente para obtener asistencia.
No hay diferencia de establecer H1 en H2.	Problemas de la placa PCB principal.	Inspeccione las placas de circuitos en busca de conexiones sueltas o daños evidentes. Llame al Servicio de atención al cliente paraobtener asistencia.
	Problema con el elemento calefactor.	Inspeccione las placas de circuitos en busca de conexiones sueltas o daños evidentes. Llame al Servicio de atención al cliente para obtener asistencia.
Código de error "E1"	Problema del termostato.	Inspeccione las placas de circuitos en busca de conexiones sueltas o daños evidentes. Llame al Servicio de atención al cliente paraobtener asistencia.

¡NO DEVUELVA A LA TIENDA!

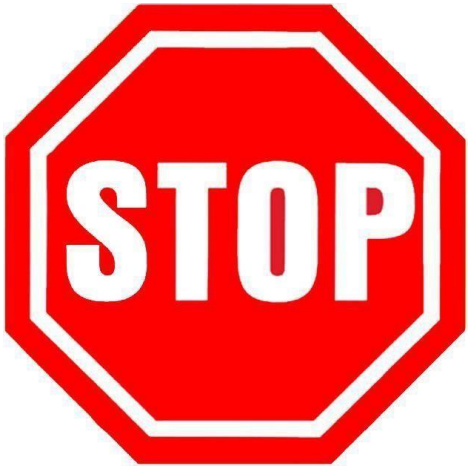

Para obtener ayuda inmediata con la instalación, información del producto o si su producto llega dañado,

(Lunes a Viernes, de 11:00 a. m. a 7:00 p. m)

envíenos un correo electrónico a:

www.lacasadelaschimeneas.com.mx

NUESTRO PERSONAL ESTÁ LISTO PARA PROPORCIONAR ASISTENCIA

Sala de exhibición 1

Centro comercial Interlomas

Teléfono: 01 (55) 52906266
Blv. Interlomas No. 5, sección y local 7
Col. Lomas Anahuac, C.P. 52786, entre
Magnocentro y Blv. Interlomas
Huixquilucan, Edo. de México

Sala de exhibición 2

Centro comercial Plaza Victoria

Teléfono: 01 (55) 52472032
Av. Jesús del Monte No. 39, interior 29
Col. Jesús del Monte, C.P. 52764
Huixquilucan, Edo. de México

Sala de exhibición 3

Centro Comercial Espacio Esmeralda

Teléfono: 01 (55) 53080202
Av. Dr. Jorge Jiménez Cantú S/N
Fraccionamiento Bosque Esmeralda, Local 32
(donde Walmart)
Huixquilucan, Edo. de México, C.P. 52930